NOHAO

Chemin de Fontanière-69350 La Mulatière

Création de logements

Les entreprises réalisant les travaux devront tenir compte des derniers plans architecte lors de la réalisation des travaux
Les plans du be MATTE ne doivent servir qu'au corps d'état concerné et doivent être des plans d'exécution.

ARCHITECTE(S):	Atelier DE LA PASSERELLE	M.O. Délégué:	.
BET STRUCTURE:	BET MATTE	M.O.:	.
BET FLUIDES:	PRELEM	CSPS:	PSO ingéniérie
ECONOMISTE:	EXECO	M.O.E.:	SUD EST COORDINATION
BUREAU DE CONTROLE:	VERITAS	ENTREPRISE(S):	Fontanel-pbc

Bât: A

BA au -5

DOE

INDICE	DATE	MODIFICATIONS
A	27/10/2015	COMPLETE PAGE N° 15

Aciers HA (T) FeE500
Aciers Doux (Ø) FeE 235
Aciers TS FeE 500
Béton fc28 >= 25MPa
Enrobage = 3 cm

PLAN N°
A10 A

DATE : 19-10-2015

MATTÉ
BUREAU D'ÉTUDES
STRUCTURES ET FLUIDES
119 BOULEVARD STALINGRAD 69100 VILLEURBANNE
Tél. 04 72 44 02 87 Fax 04 72 44 26 59
E-mail : bet@matte.fr

Dessiné par : J.BONDETTI
Contrôlé par : P. LIN
Ech :

Affaire N°
S.13.12.118

AFF: S.13.12.119	Bât: A	LA MULATIERE-69350 LaMulatiere CREATION de LOGEMENTS	BA au -5	Plan n° A 10	Page: 1

MURS M1

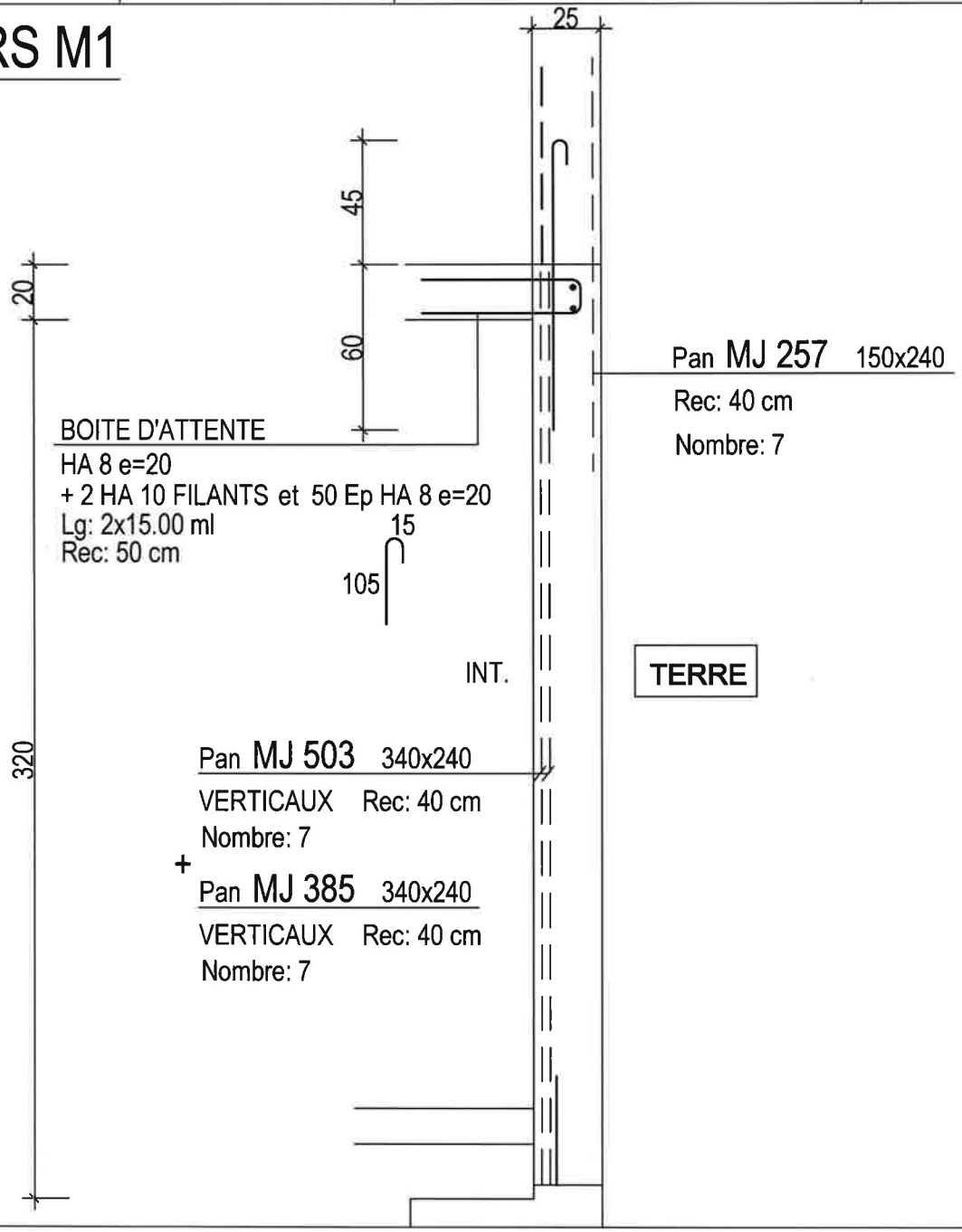

AFF: S.13.12.119	Bât: A	LA MULATIERE-69350 LaMulatiere CREATION de LOGEMENTS	BA au -5	Plan n° A 10	Page: 2

MURS M2

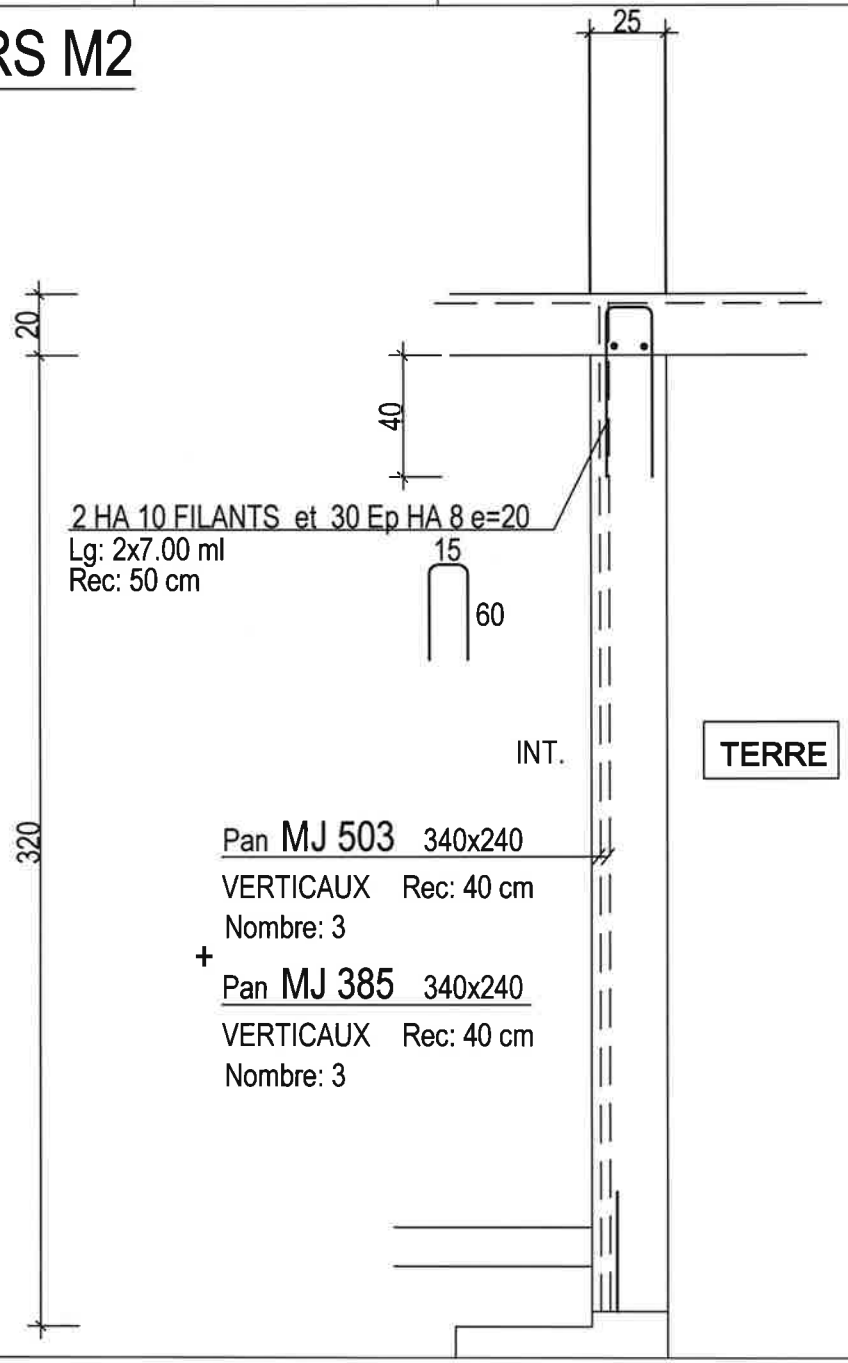

AFF: S.13.12.119	Bât: A	LA MULATIERE-69350 LaMulatiere CREATION de LOGEMENTS	BA au -5	Plan n° A 10	Page: 3

MURS M3

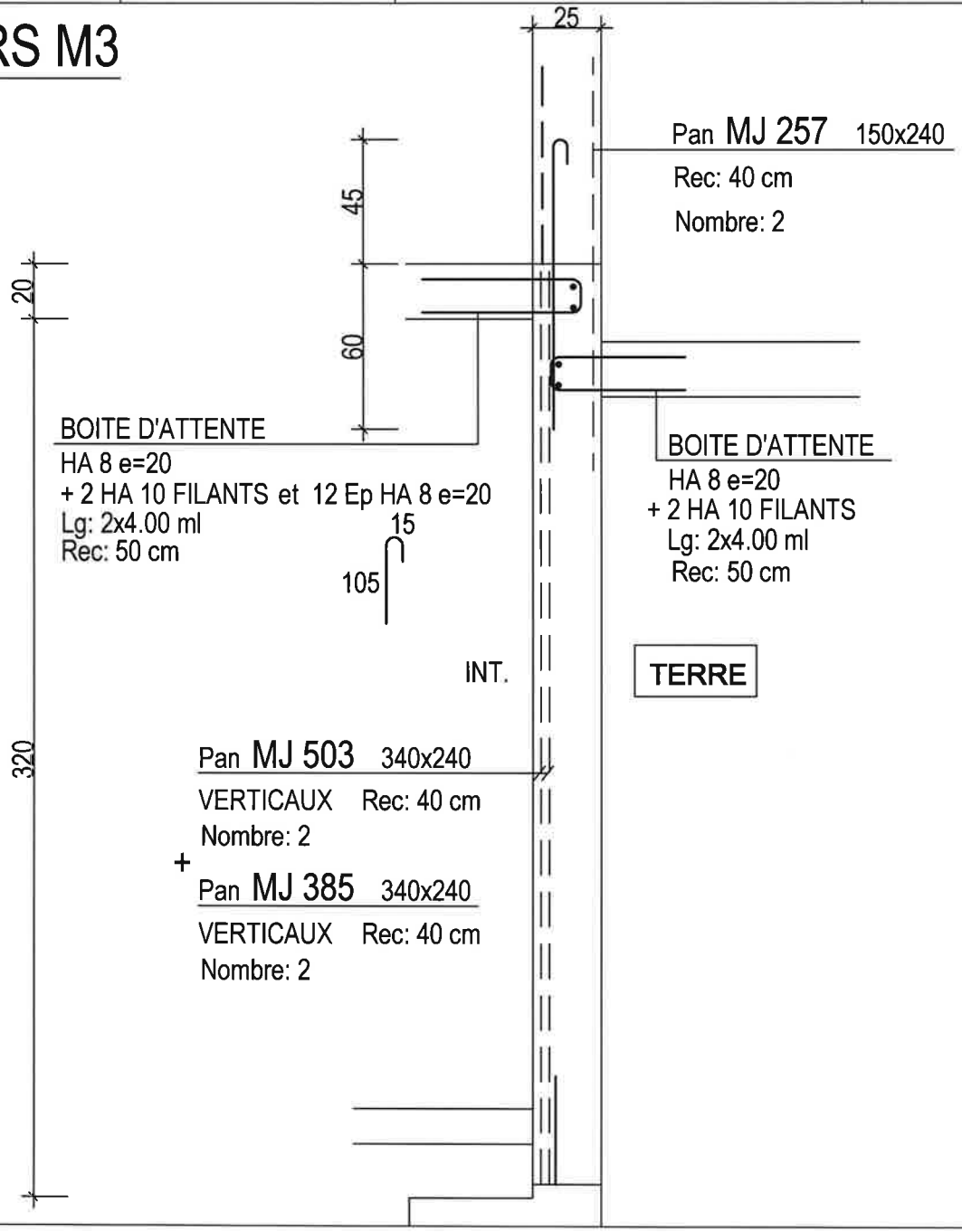

AFF: S.13.12.119	Bât: A	LA MULATIERE-69350 LaMulatiere CREATION de LOGEMENTS	BA au -5	Plan n° A 10	Page: 4

MURS M4

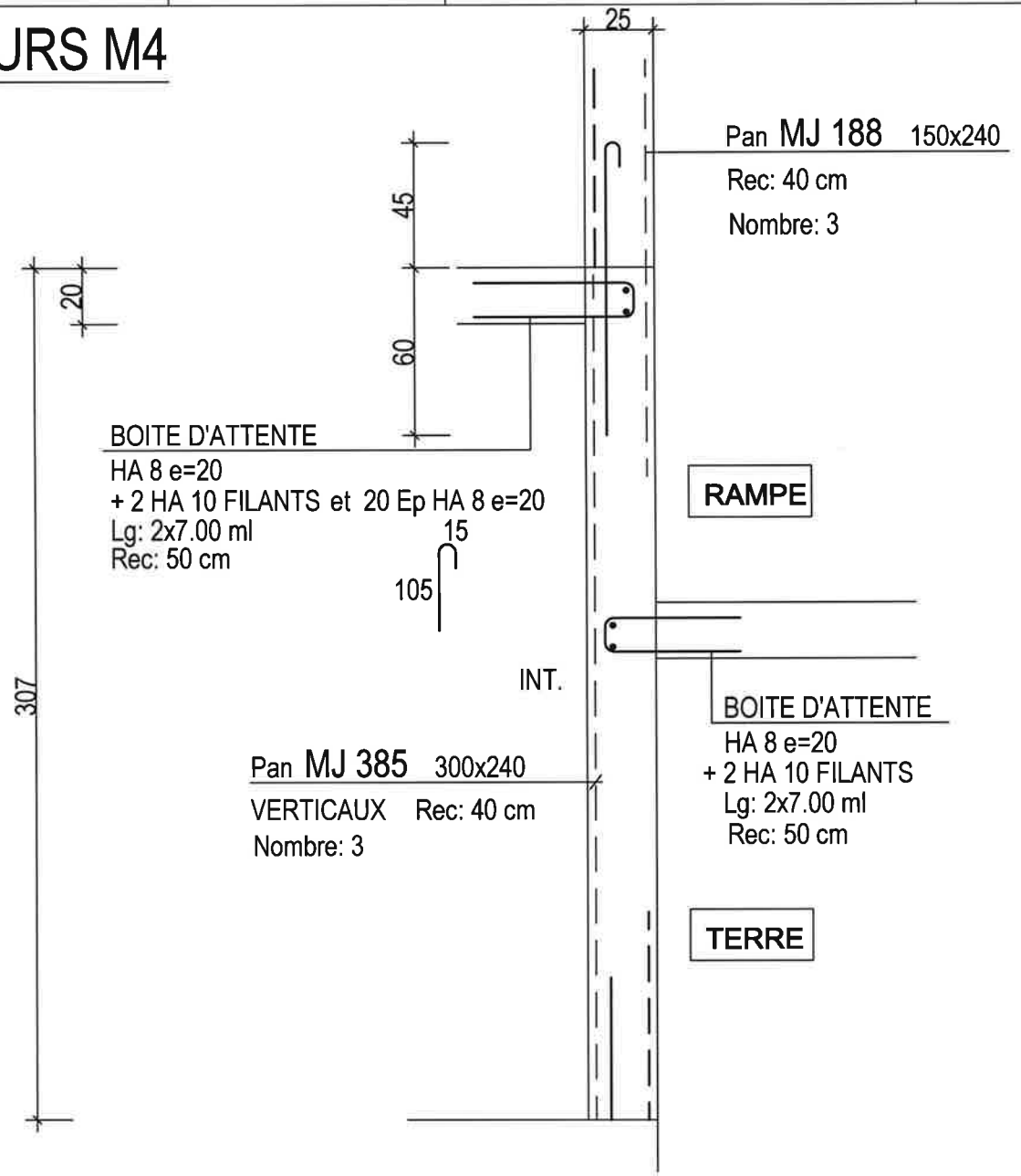

AFF: S.13.12.119	Bât: A	LA MULATIERE-69350 LaMulatiere CREATION de LOGEMENTS	BA au -5	Plan n° A 10	Page: 5

MURS M5

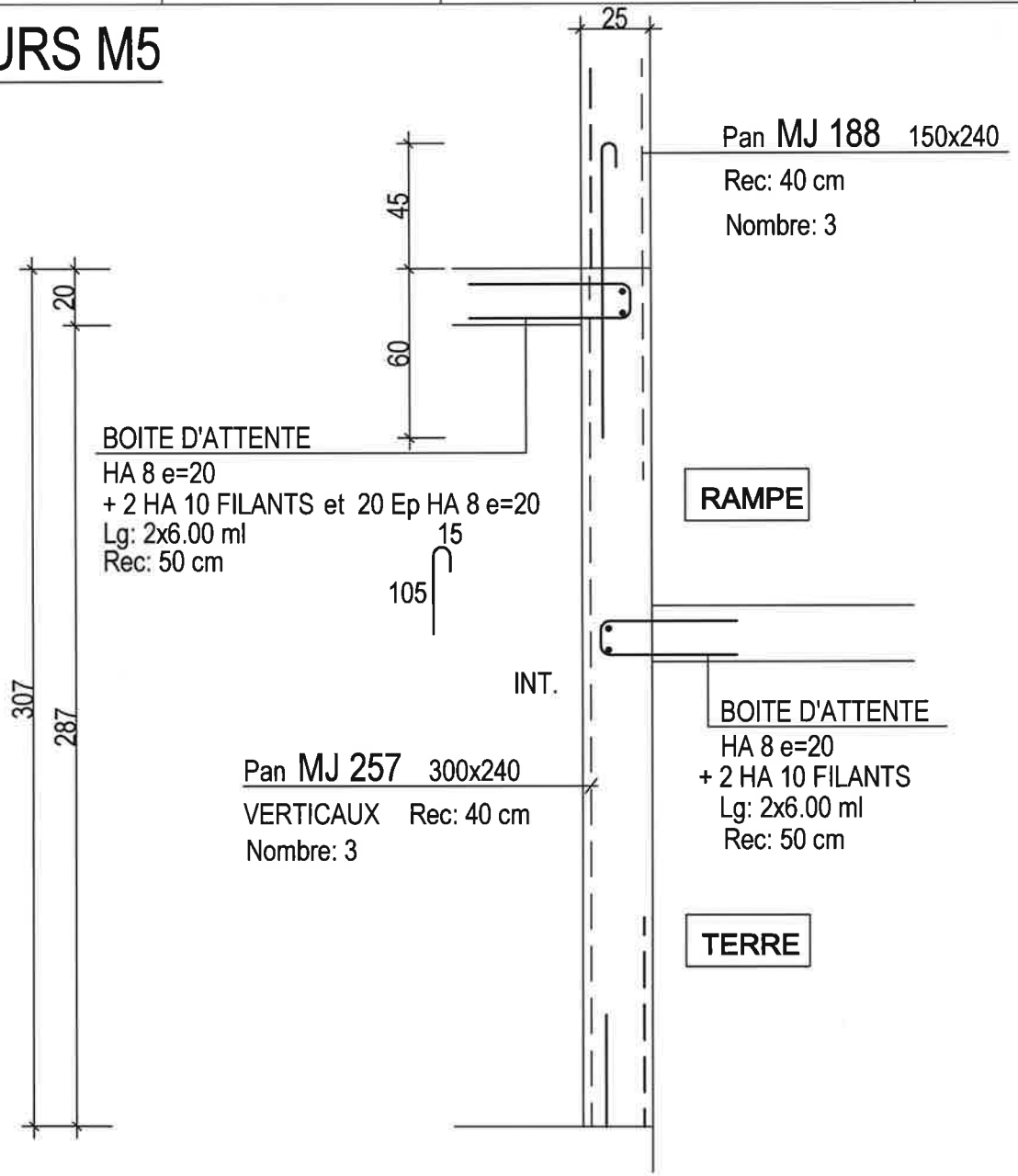

AFF: S.13.12.119	Bât: A	LA MULATIERE-69350 LaMulatiere CREATION de LOGEMENTS	BA au -5	Plan n° A 10	Page: 6

MURS M6

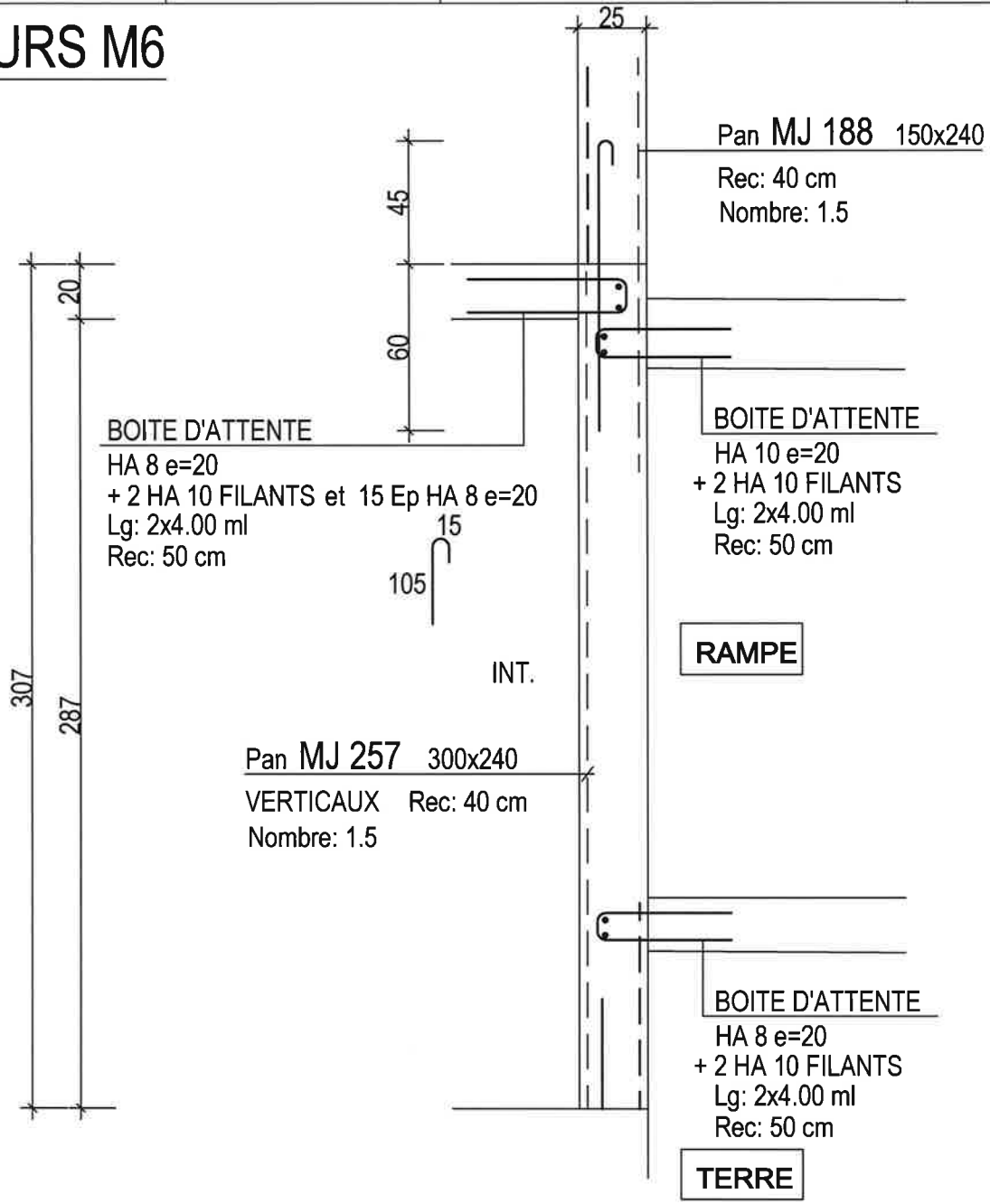

AFF: S.13.12.119	Bât: A	LA MULATIERE-69350 LaMulatiere CREATION de LOGEMENTS	BA au -5	Plan n° A 10	Page: 7

MURS M7

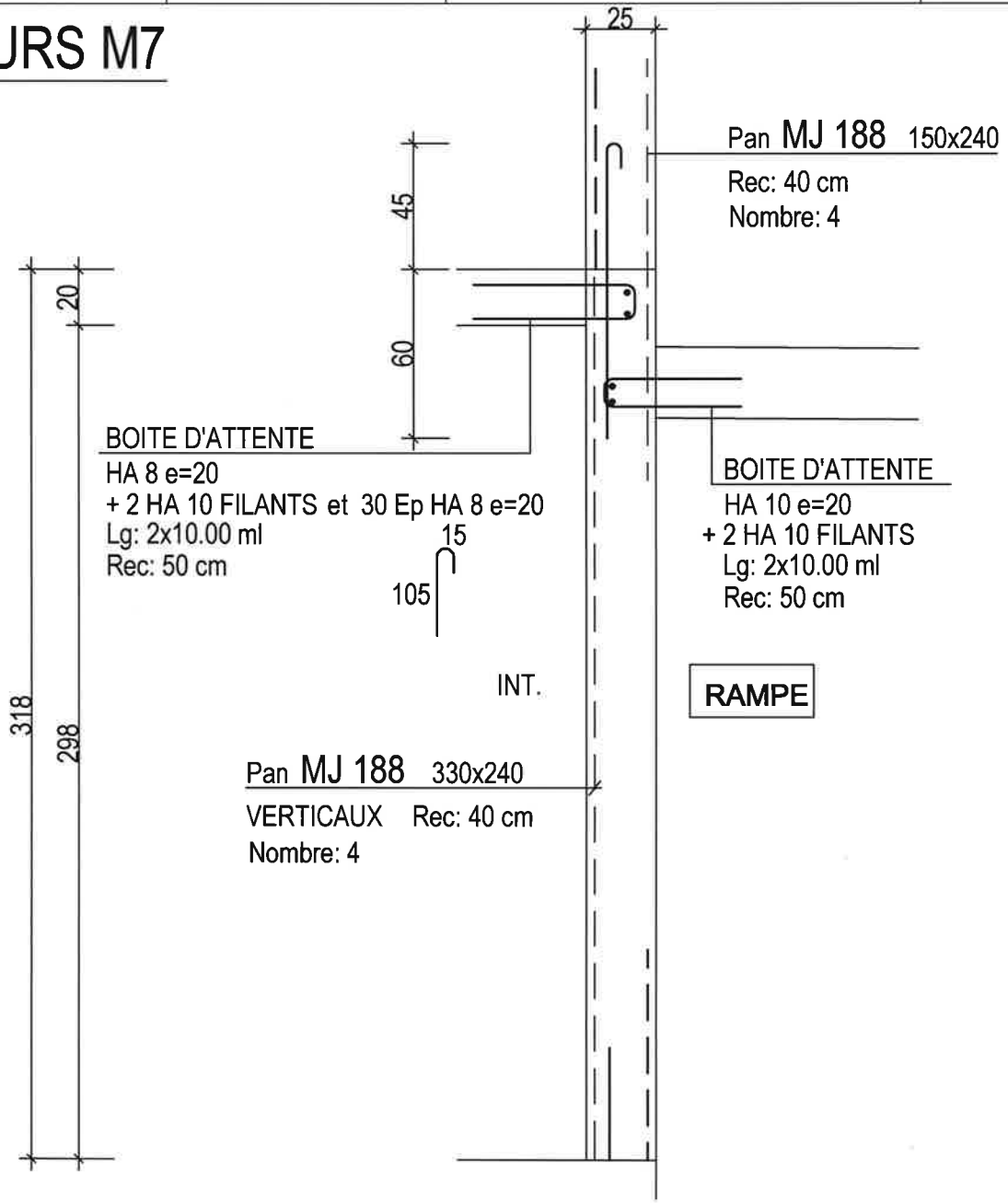

AFF: S.13.12.119	Bât: A	LA MULATIERE-69350 LaMulatiere CREATION de LOGEMENTS	BA au -5	Plan n° A 10	Page: 8

MURS M8

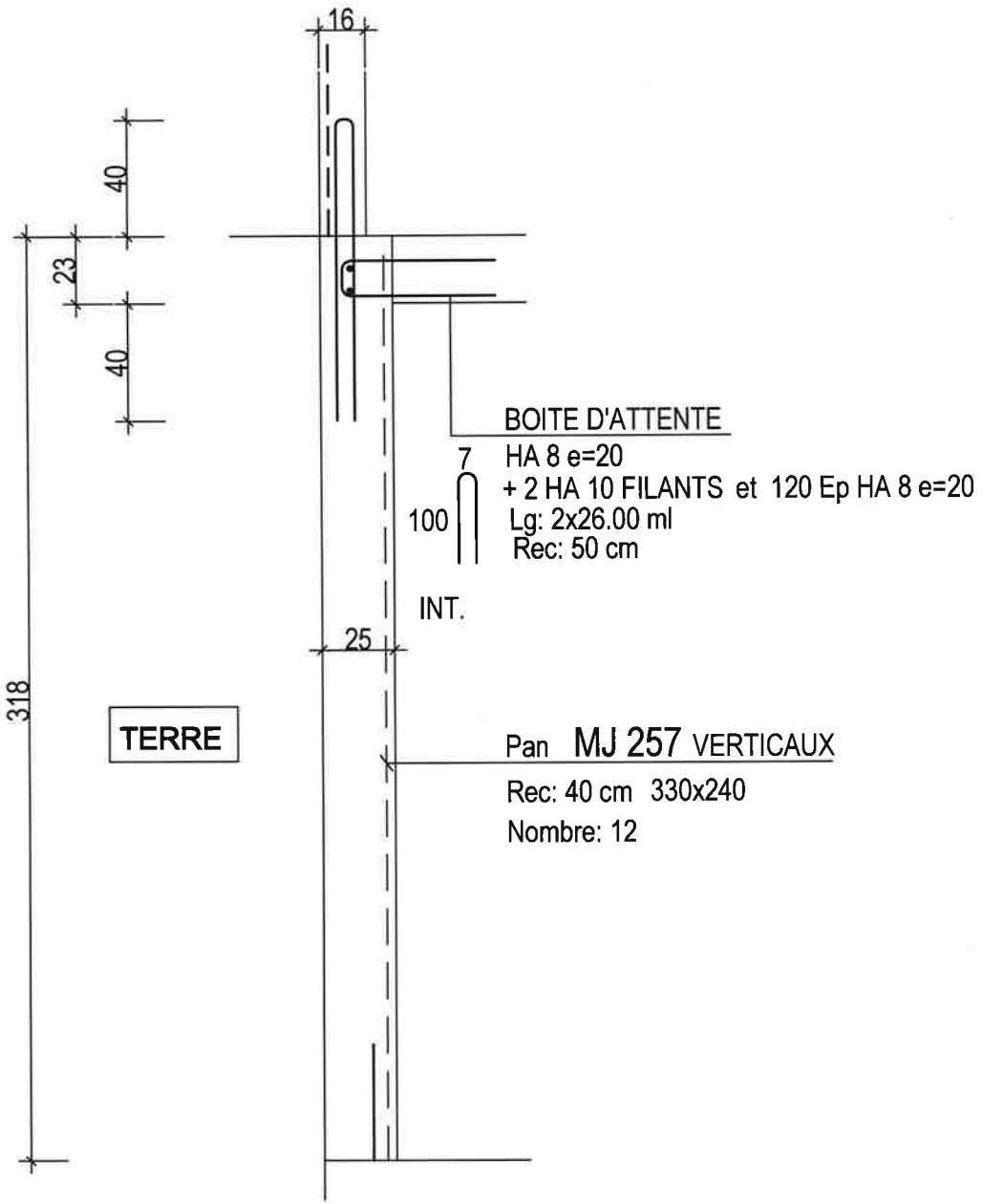

AFF: S.13.12.119	Bât: A	LA MULATIERE-69350 LaMulatiere CREATION de LOGEMENTS	BA au -5	Plan n° A 10	Page: 9

MURS M9

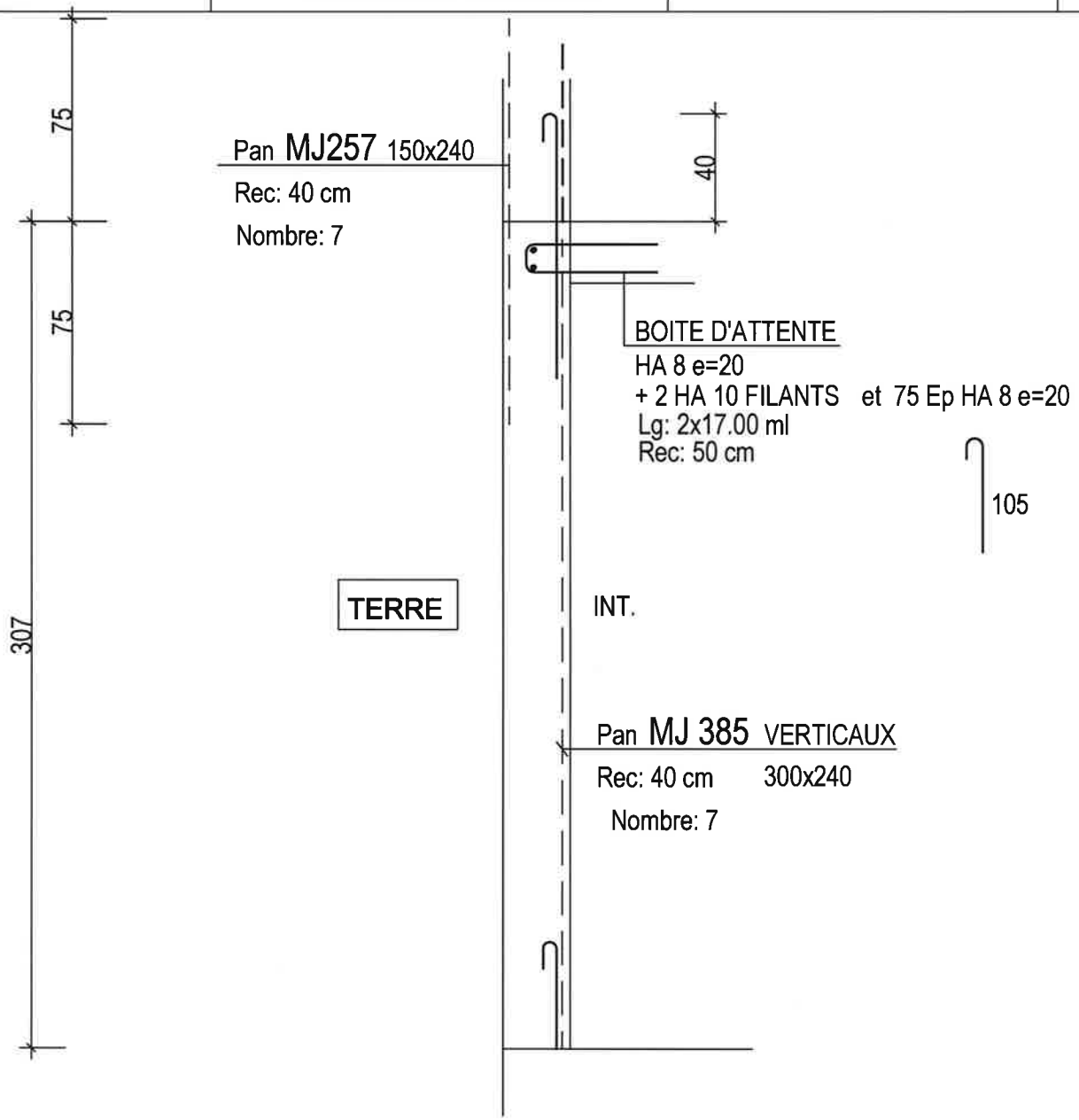

AFF: S.13.12.119	Bât: A	LA MULATIERE-69350 LaMulatiere CREATION de LOGEMENTS	BA au -5	Plan n° A 10	Page: 10

MURS M10

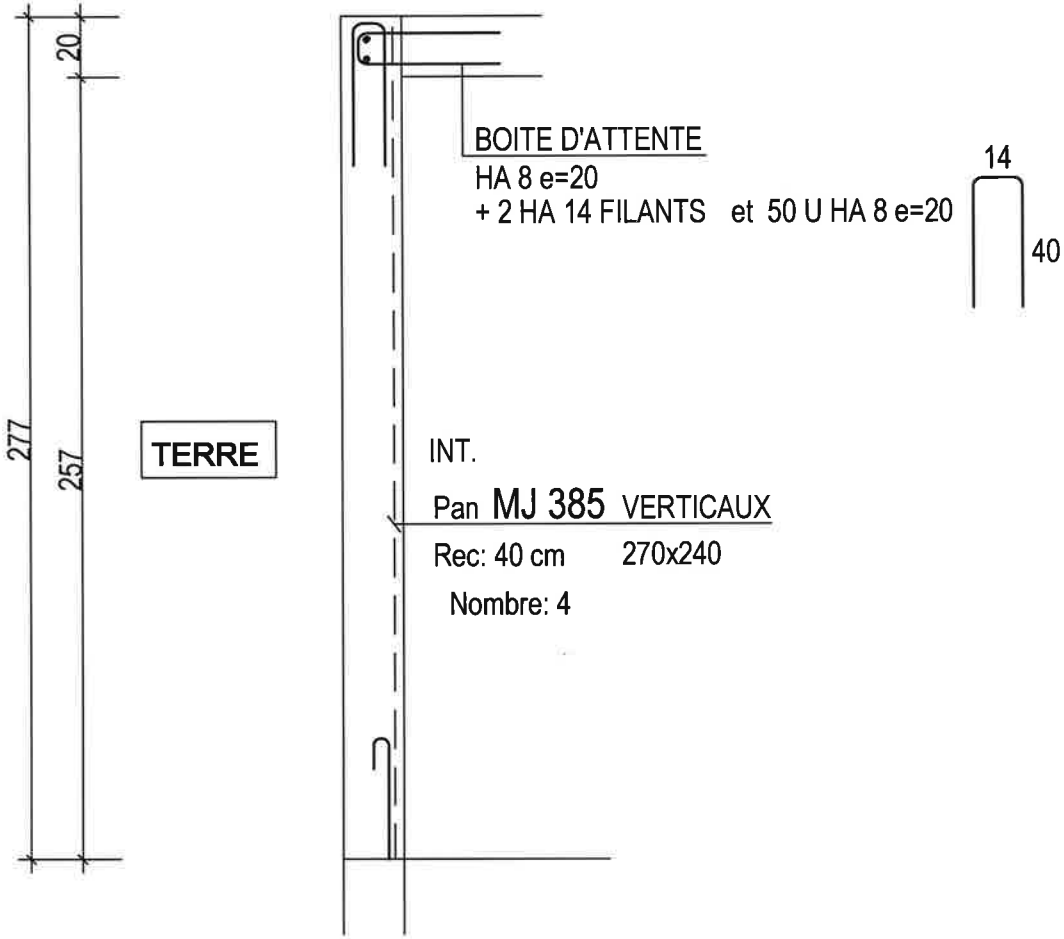

AFF: S.13.12.119	Bât: A	LA MULATIERE-69350 LaMulatiere CREATION de LOGEMENTS	BA au -5	Plan n° A 10	Page: 11

MURS M11

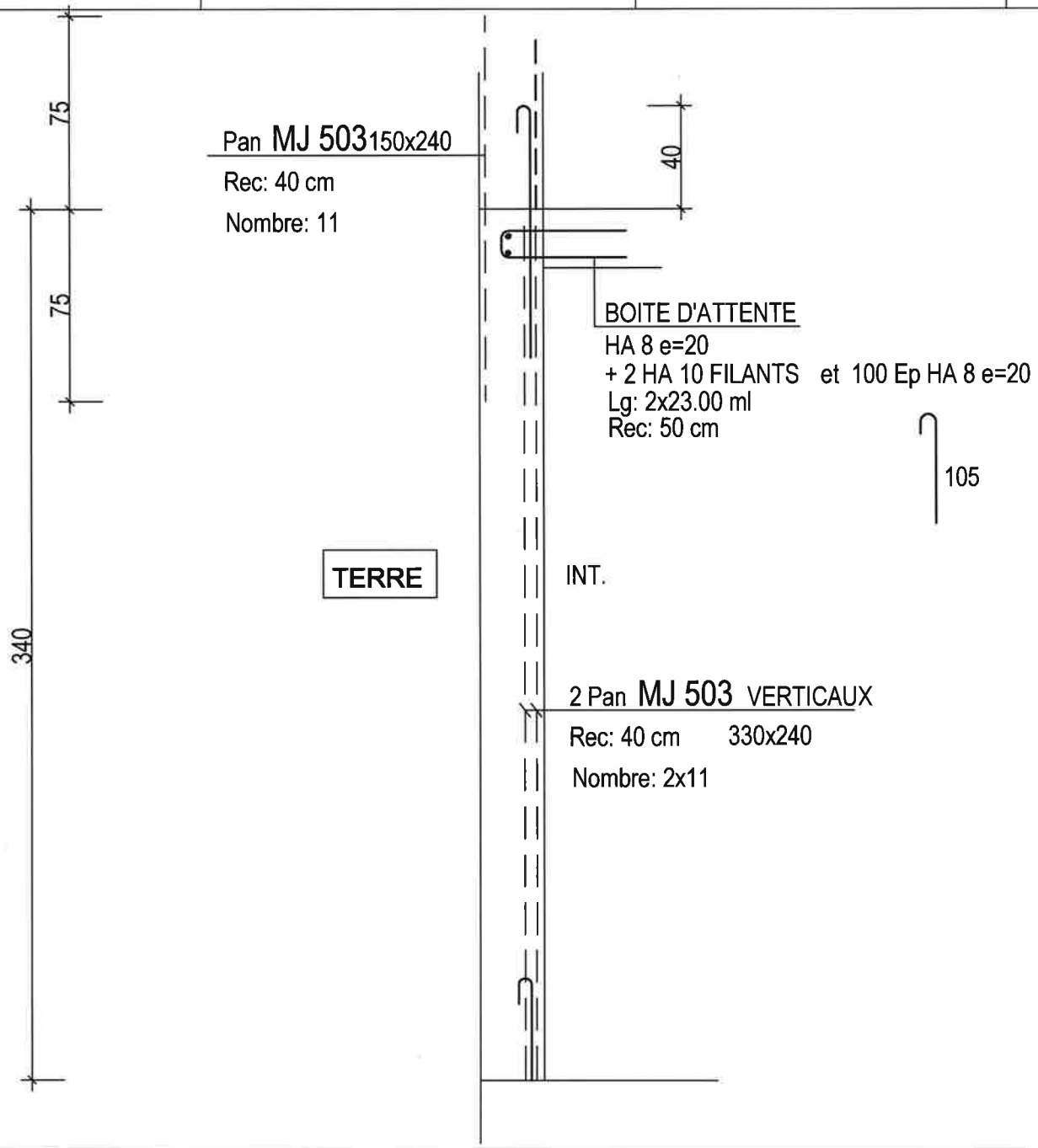

AFF: S.13.12.119	Bât: A	LA MULATIERE-69350 LaMulatiere CREATION de LOGEMENTS	BA au -5	Plan n° A 10	Page: 12

MURS M12

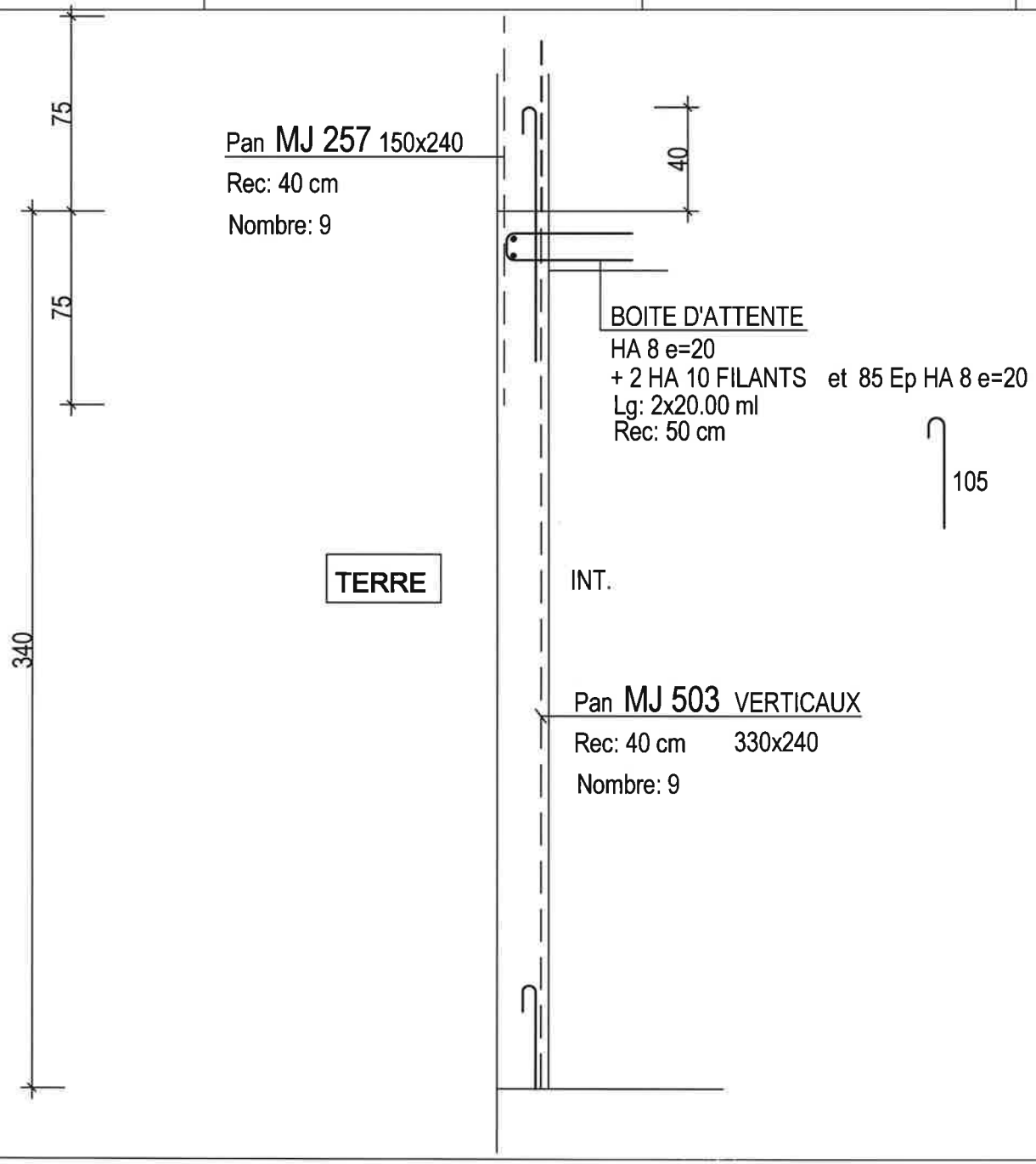

MURS M13

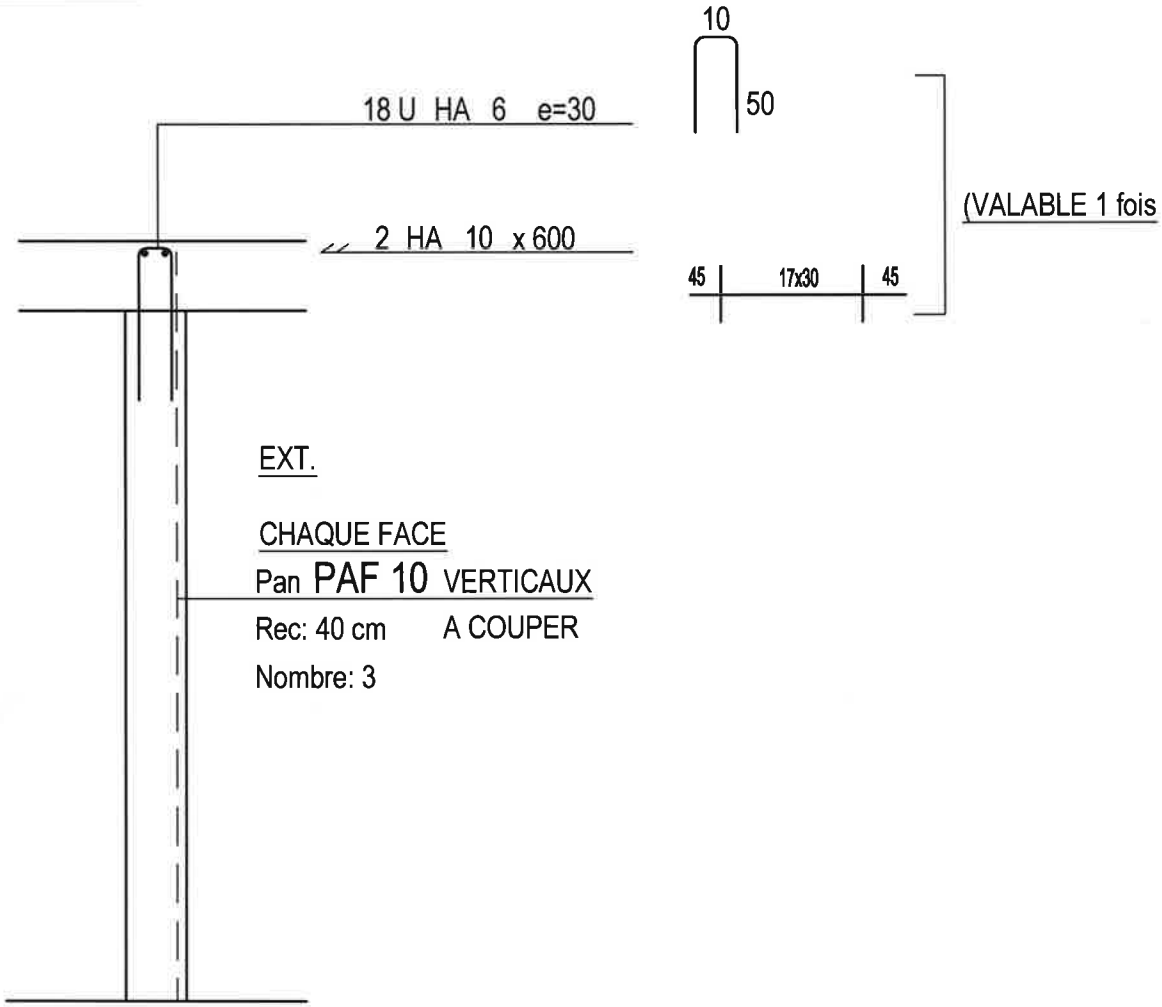
10
50
18 U HA 6 e=30
(VALABLE 1 fois
2 HA 10 x 600
45
17x30
45
EXT.
CHAQUE FACE
Pan PAF 10 VERTICAUX
Rec: 40 cm A COUPER
Nombre: 3

MURS M1 à M13

DETAILS D'ANGLES

ANGLES MURS

(VALABLE 14 fois)

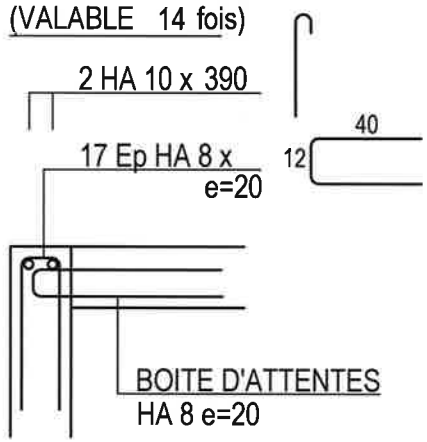

(VALABLE 18 fois)

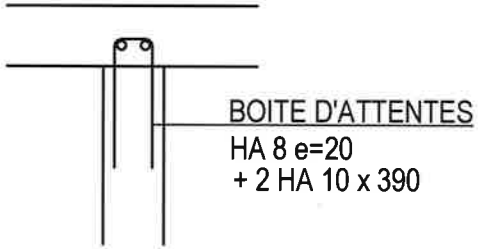

MURS INTERIEURS MA

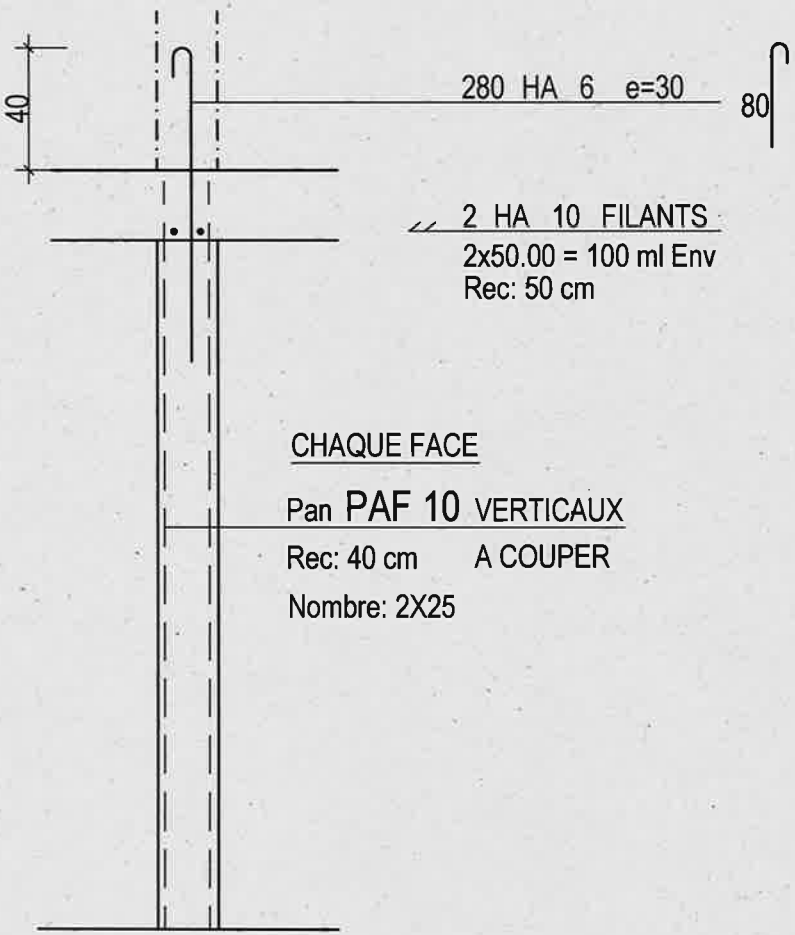

MURS INTERIEURS MA avec dalle DE 20 cm entre files 7 et 8

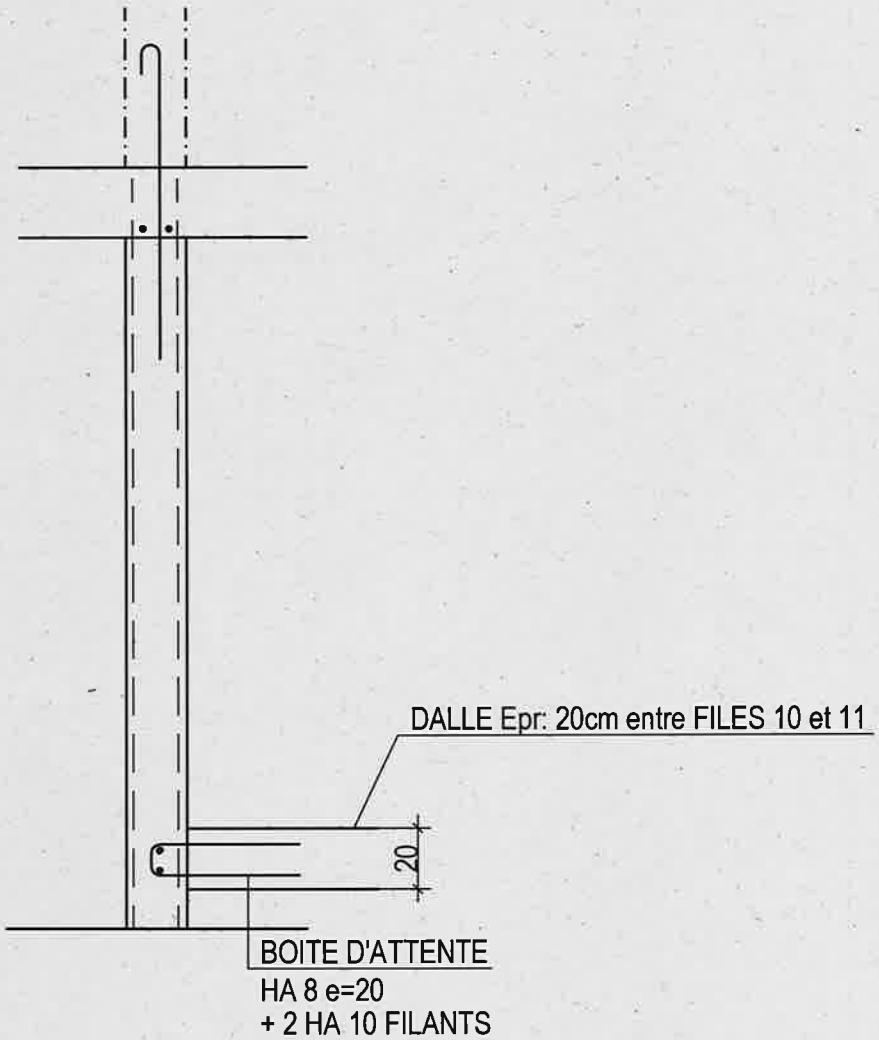

MURS INTERIEURS AVEC CONTINUITE

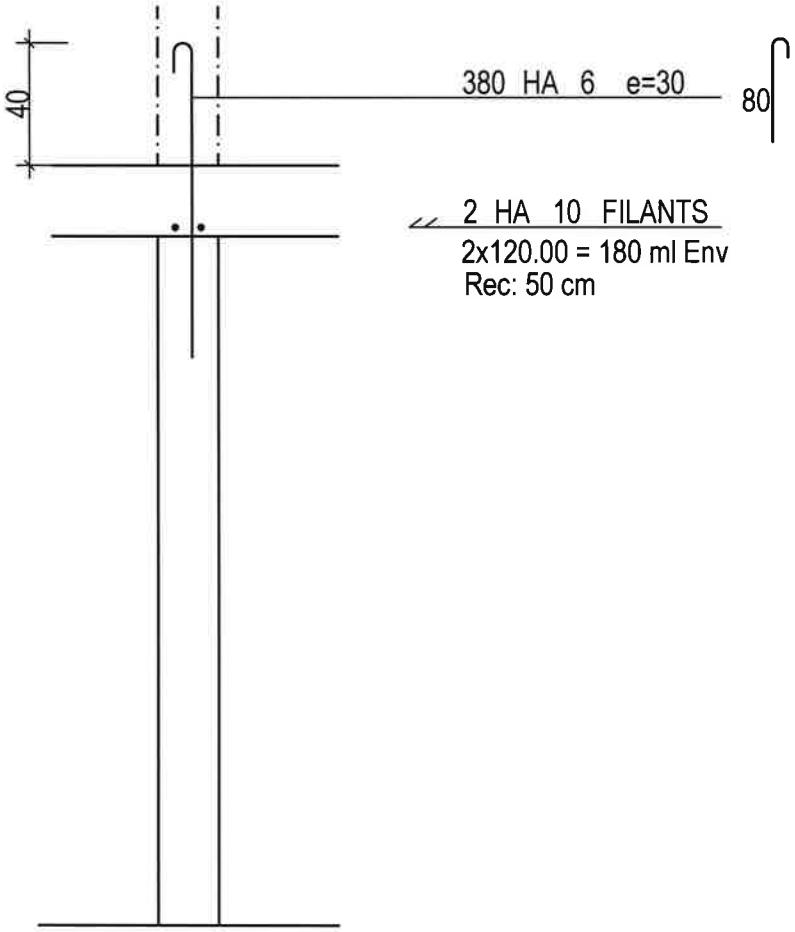

ARMATURES TETES DE MURS

(VALABLE 1 fois)

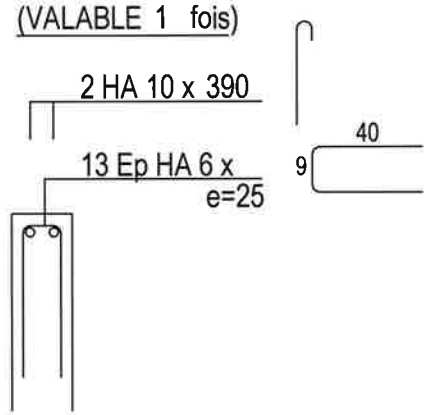

ANGLES MURS

(VALABLE 10 fois)

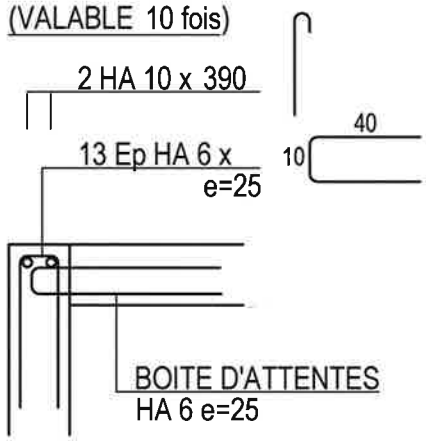

(VALABLE 5 fois)

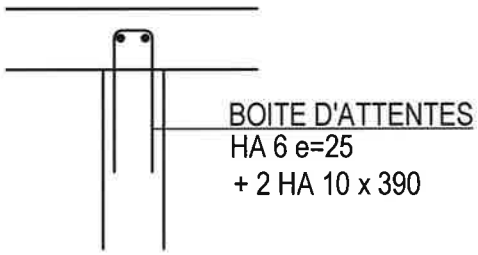

AFF: S.13.12.119	Bât: A	LA MULATIERE-69350 LaMulatiere CREATION de LOGEMENTS	BA au -5	Plan n° A 10	Page: 17

MURS INTERIEURS SANS CONTINUITE

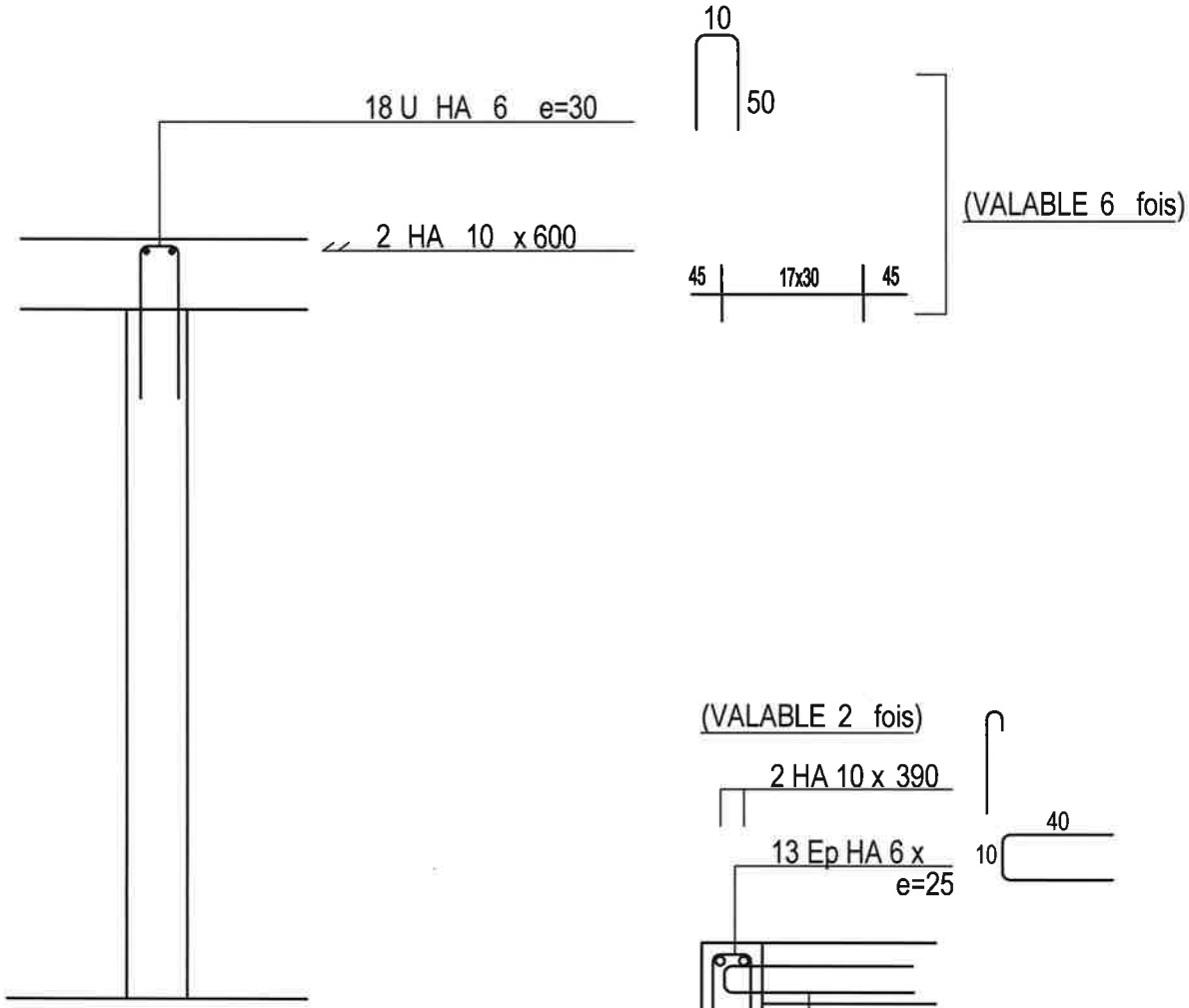

ARMATURES TETES DE MURS

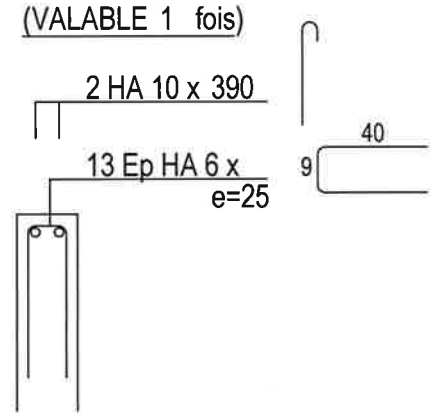

ANGLES MURS

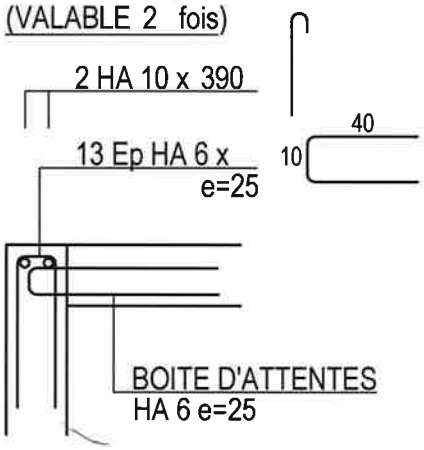

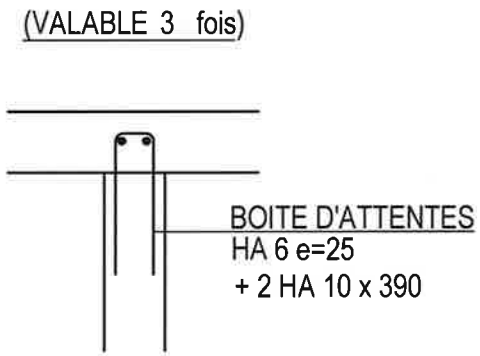

POUTRE VOILE : PV1

E1a Nombre: 1

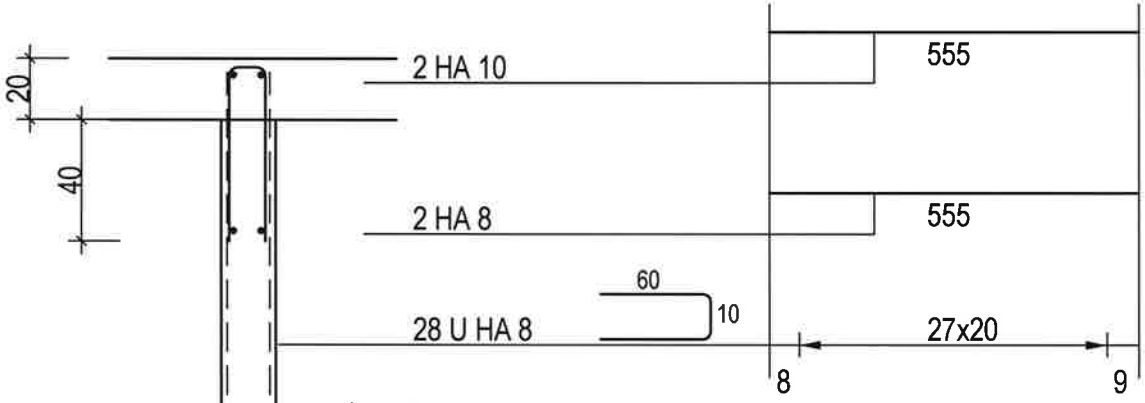

CHAQUE FACE

Pan ST25C A COUPER

Rec: 40 cm

Nombre: 2x3

E1 Nombre: 1

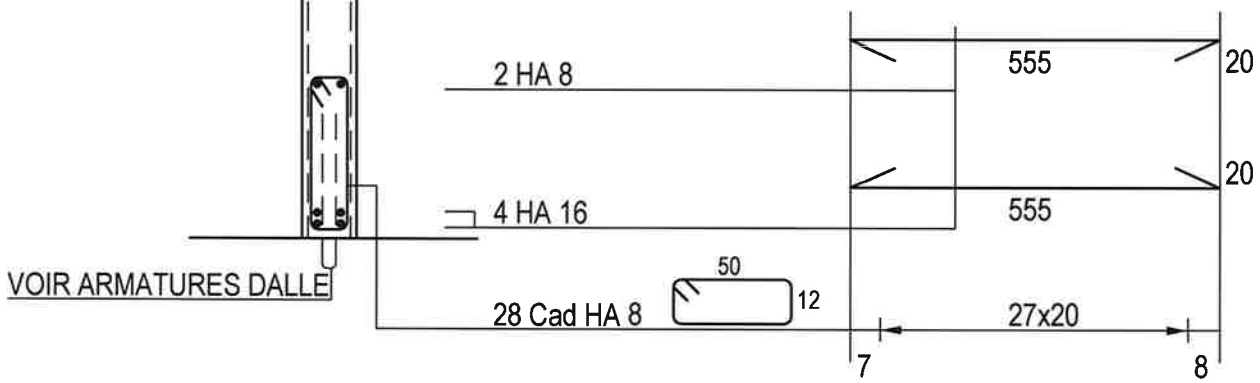

ELEVATION

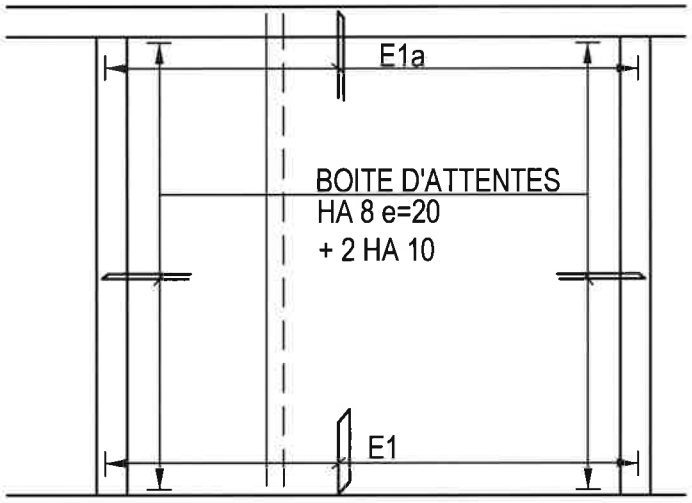

AFF: S.13.12.119	Bât: A	LA MULATIERE-69350 LaMulatiere CREATION de LOGEMENTS	BA au -5	Plan n° A 10	Page: 19

POUTRE VOILE : PV2

E2a Nombre: 1

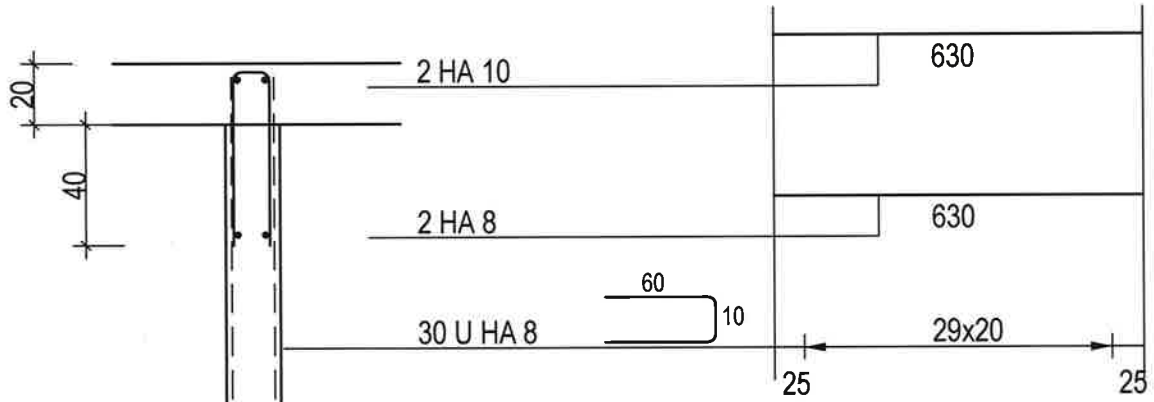

CHAQUE FACE

Pan ST25C A COUPER

Rec: 40 cm

Nombre: 2x3.5

E2 Nombre: 1

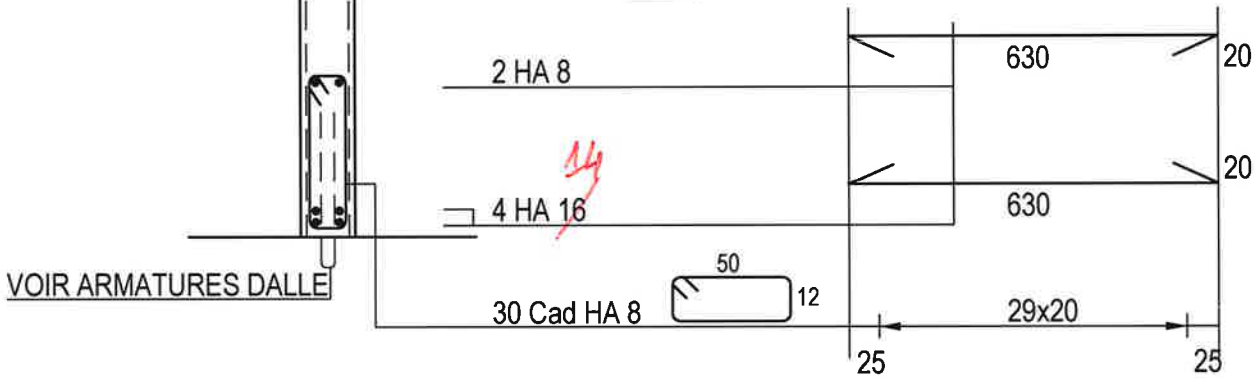

VOIR ARMATURES DALLE

ELEVATION

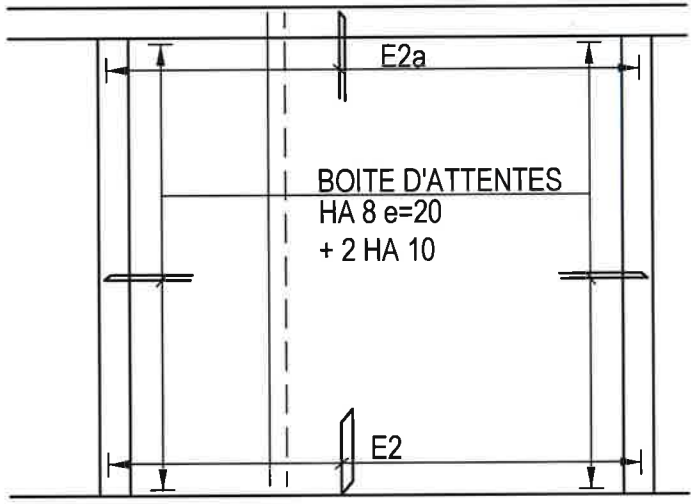

AFF: S.13.12.119	Bât: A	LA MULATIERE-69350 LaMulatiere CREATION de LOGEMENTS	BA au -5	Plan n° A 10	Page: 20

POUTRE VOILE : PV3

E3a Nombre: 1

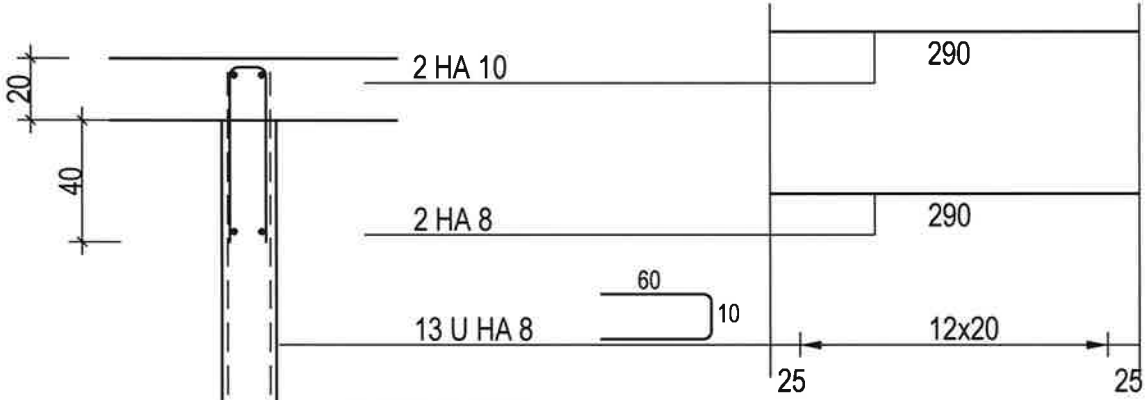

CHAQUE FACE

Pan ST25C	A COUPER +	Pan ST15C	A COUPER
Rec: 40 cm		Rec: 40 cm	
Nombre: 1		Nombre: 1	

E3 Nombre: 1

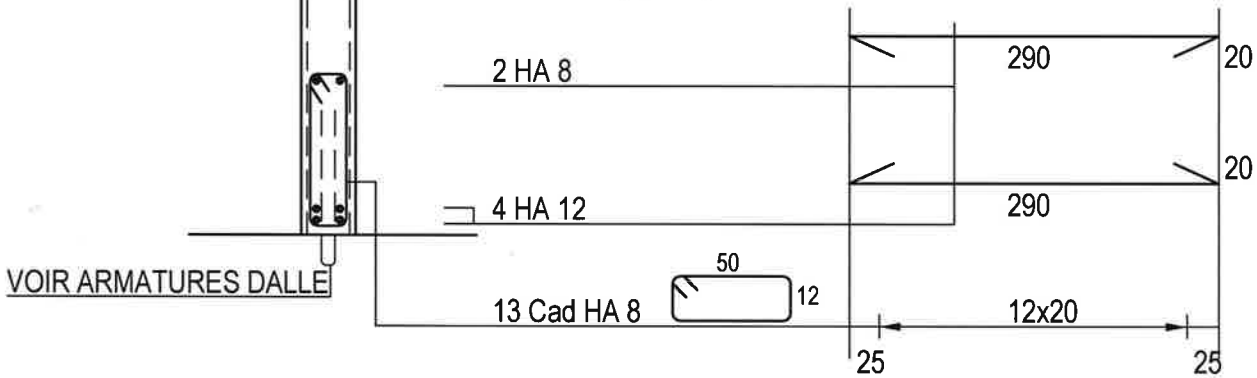

VOIR ARMATURES DALLE

ELEVATION

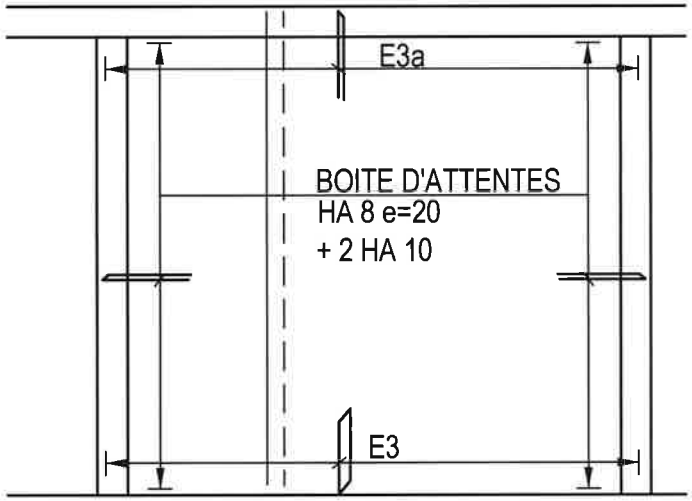

AFF: S.13.12.119	Bât: A	LA MULATIERE-69350 LaMulatiere CREATION de LOGEMENTS	BA au -5	Plan n° A 10	Page: 21

POUTRE VOILE : PV4

E4a Nombre: 1

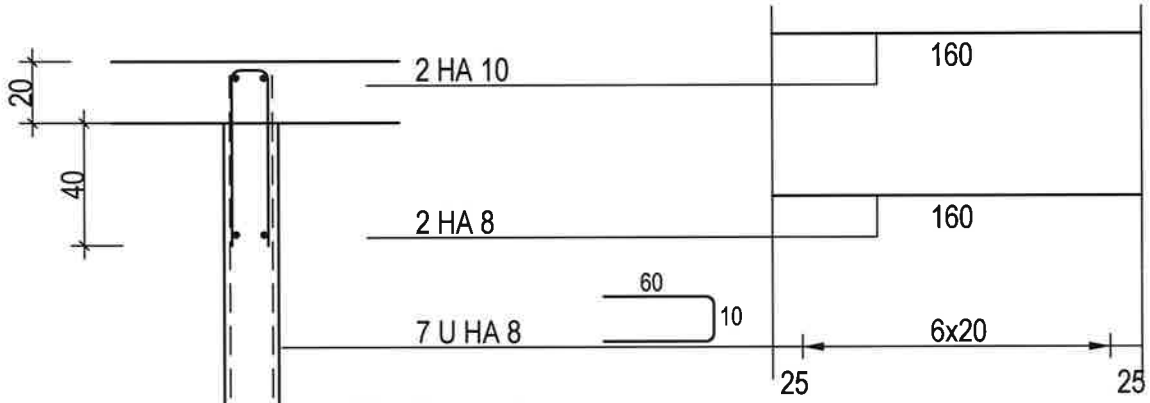

CHAQUE FACE

Pan ST25C A COUPER + Pan ST15C A COUPER

Rec: 40 cm Rec: 40 cm

Nombre: 1 Nombre: 1

E4 Nombre: 1

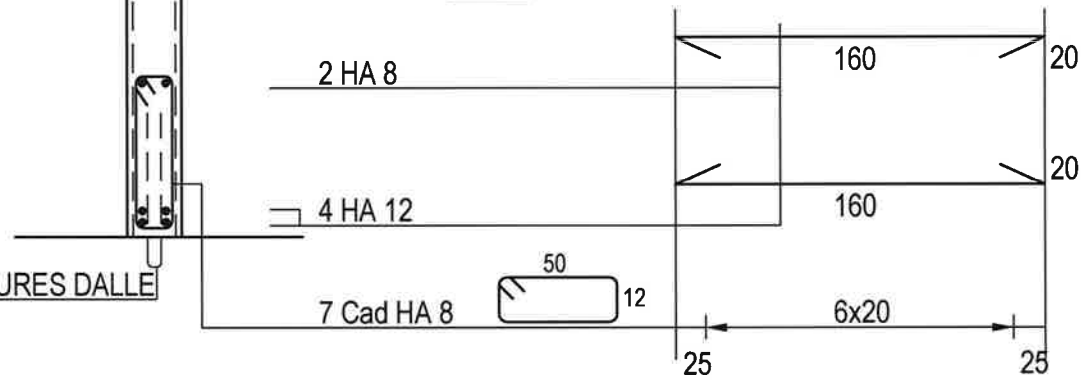

VOIR ARMATURES DALLE

ELEVATION

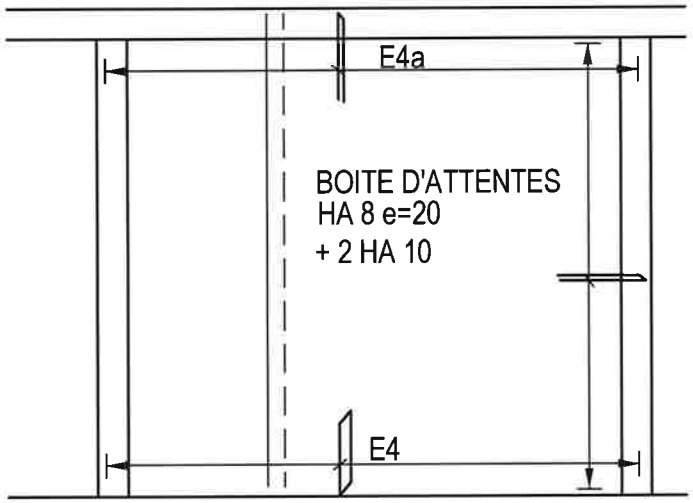

AFF: S.13.12.119	Bât: A	LA MULATIERE-69350 LaMulatiere CREATION de LOGEMENTS	BA au -5	Plan n° A 10	Page: 22

POUTRE VOILE : PV5

E5a Nombre: 1

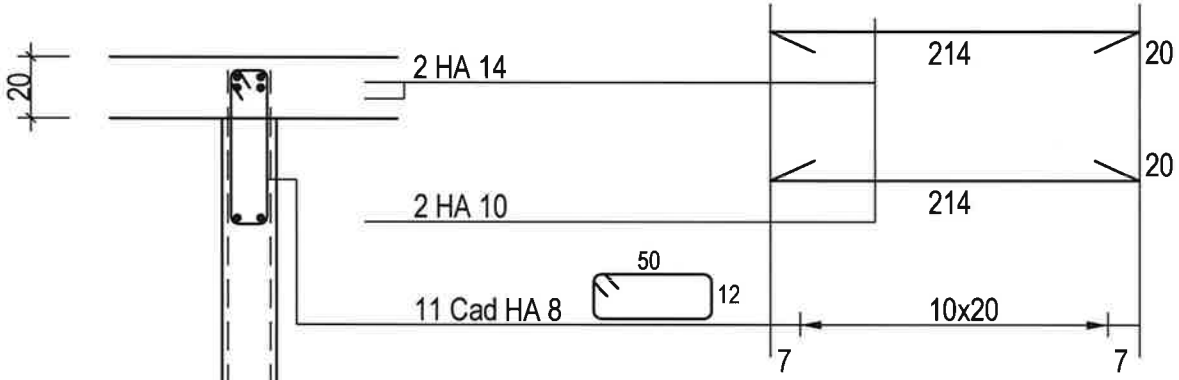

CHAQUE FACE

Pan ST25C A COUPER + Pan ST15C A COUPER

Rec: 40 cm Rec: 40 cm

Nombre: 1 Nombre: 1

E5 Nombre: 1

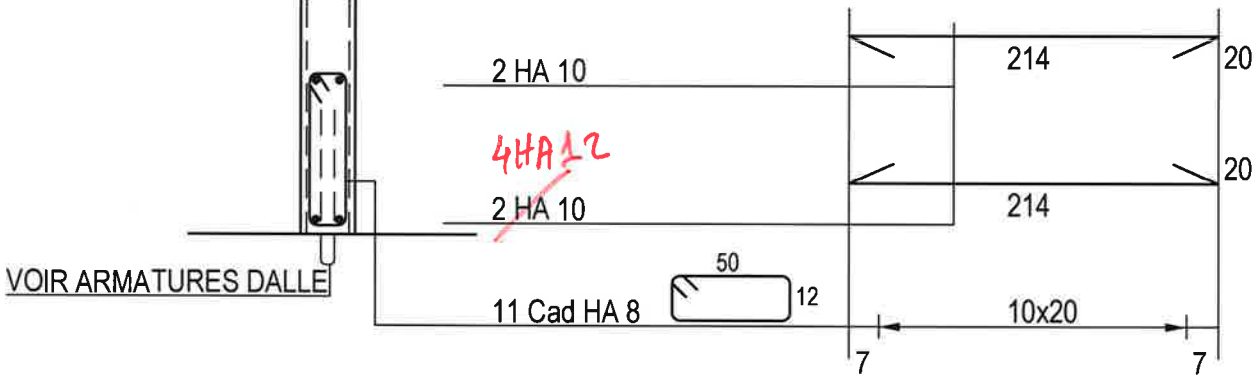

VOIR ARMATURES DALLE

ELEVATION

BOITE D'ATTENTES
HA 8 e=20
+ 2 HA 10

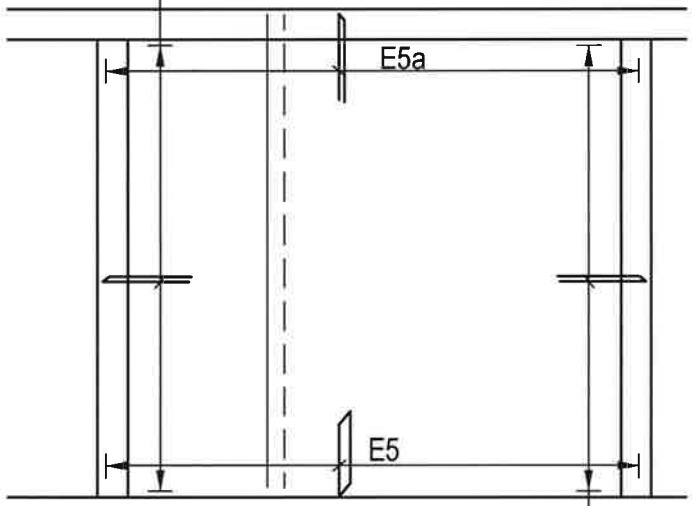

ELEMENT D'ABOUT

AFF: S.13.12.119	Bât: A	LA MULATIERE-69350 LaMulatiere CREATION de LOGEMENTS	BA au -5	Plan n° A 10	Page: 23

POUTRE VOILE : PV6

E6a Nombre: 1

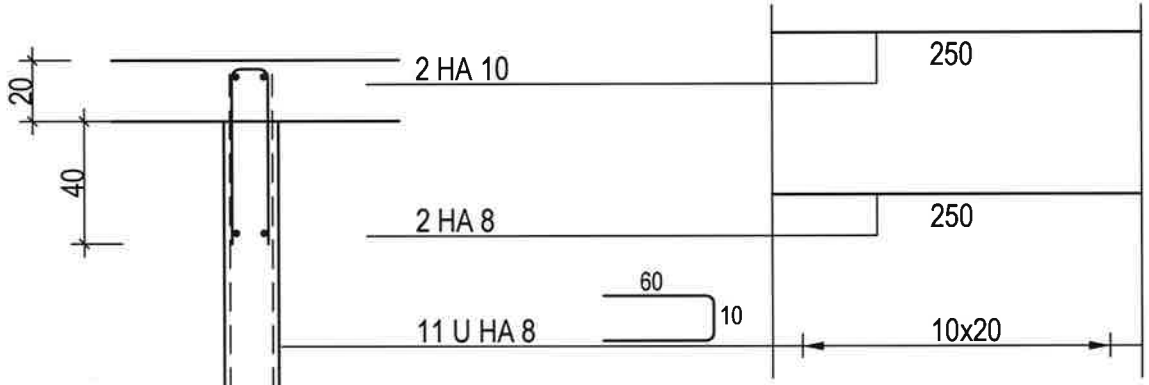

CHAQUE FACE

Pan ST25C	A COUPER +	Pan ST15C	A COUPER
Rec: 40 cm		Rec: 40 cm	
Nombre: 1		Nombre: 1	

E6 Nombre: 1

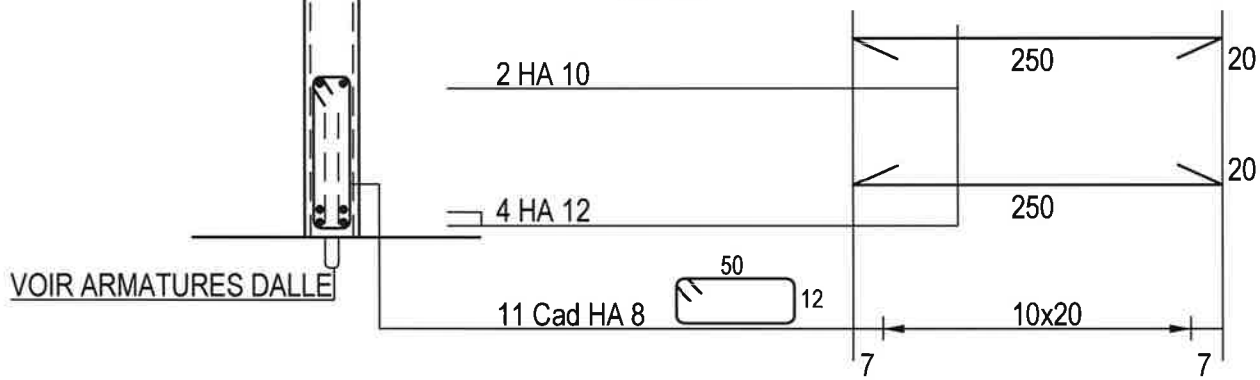

ELEVATION

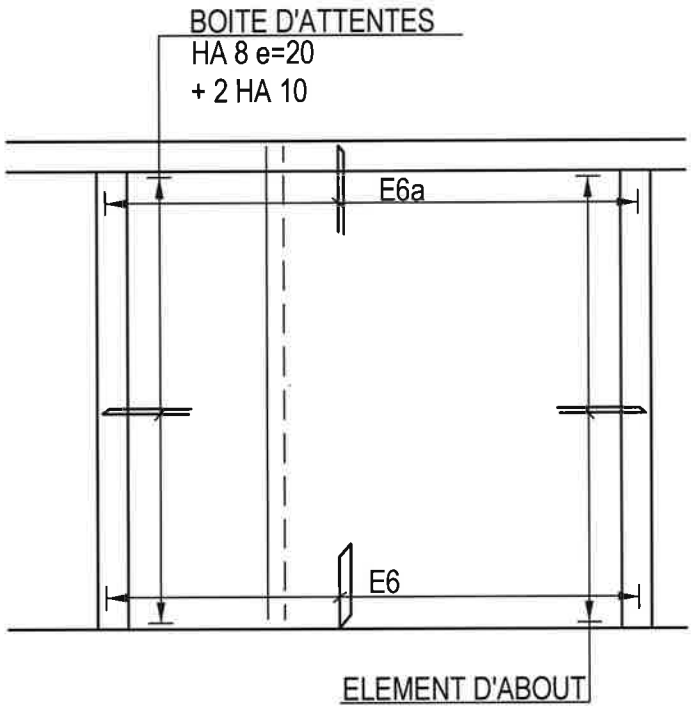

AFF: S.13.12.119	Bât: A	LA MULATIERE-69350 LaMulatiere CREATION de LOGEMENTS	BA au -5	Plan n° A 10	Page: 24

P1 1p 18x80 P17 1p 18x80

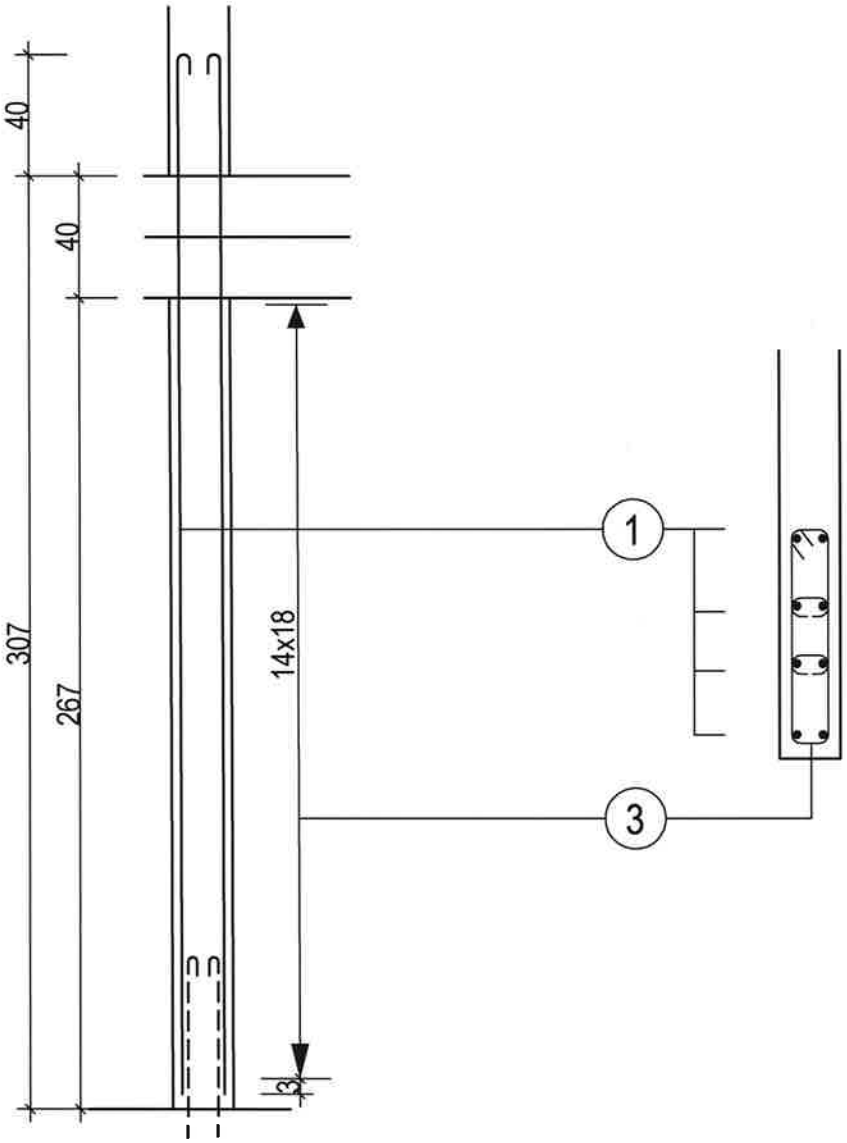

1	8 HA 12 x	350
2		
3	15 HA 6 x	74 12
4	2x15 HA 6 x	12
5		
6		
7		
8		
9		
10		
11		
12		
13		
14		
15		

AFF: S.13.12.119	Bât: A	LA MULATIERE-69350 LaMulatiere CREATION de LOGEMENTS	BA au -5	Plan n° A 10	Page: 25

P2 1p 25x80 P13 1p 25x80

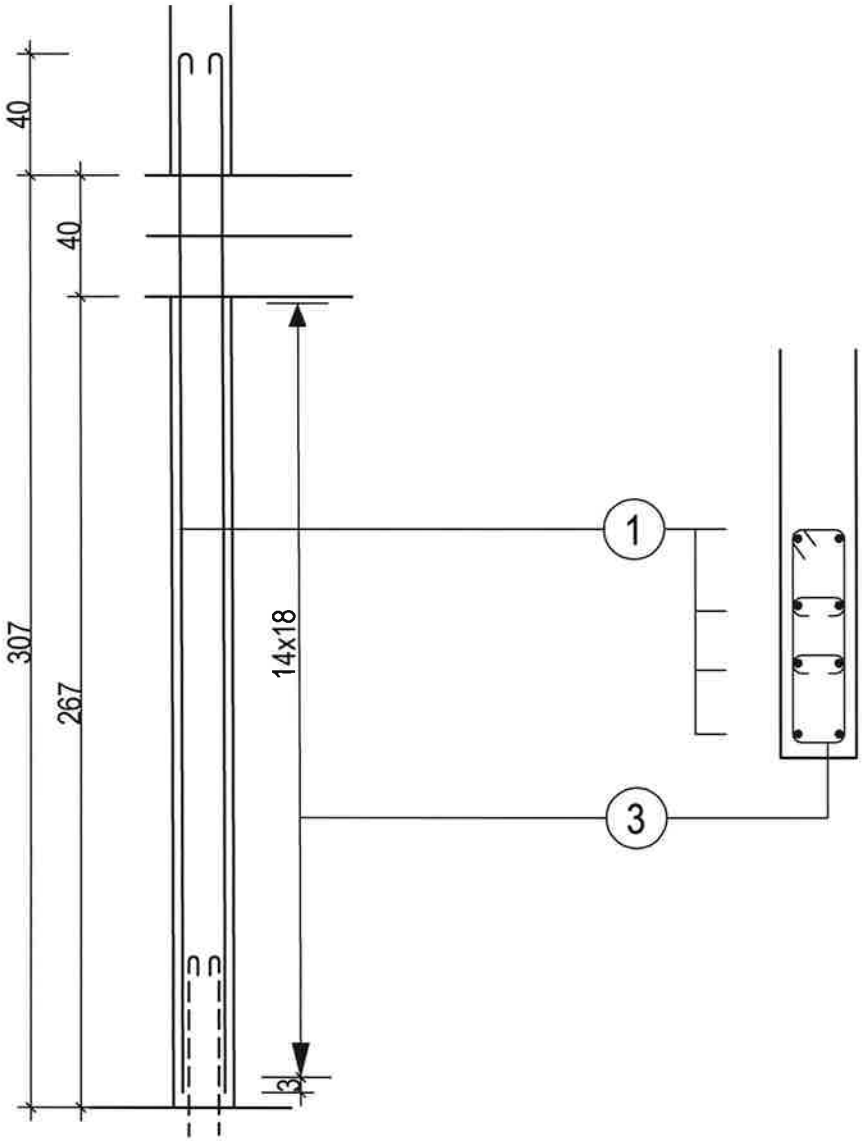

1	8 HA 12 x	350
2		
3	15 HA 6 x	74 19
4	2x15 HA 6 x	19
5		
6		
7		
8		
9		
10		
11		
12		
13		
14		
15		

AFF: S.13.12.119	Bât: A	LA MULATIERE-69350 LaMulatiere CREATION de LOGEMENTS	BA au -5	Plan n° A 10	Page: 26

P3 1p 20x80 | P4 1p 20x80 | P5 1p 20x80 | P6 1p 20x80 | P7 1p 20x80 | P8 1p 20x80

P12 1p 20x80 | P14 1p 20x80 | P15 1p 20x80 | P16 1p 20x80 | P18 1p 20x80

P19 1p 20x80 | P20 1p 20x80

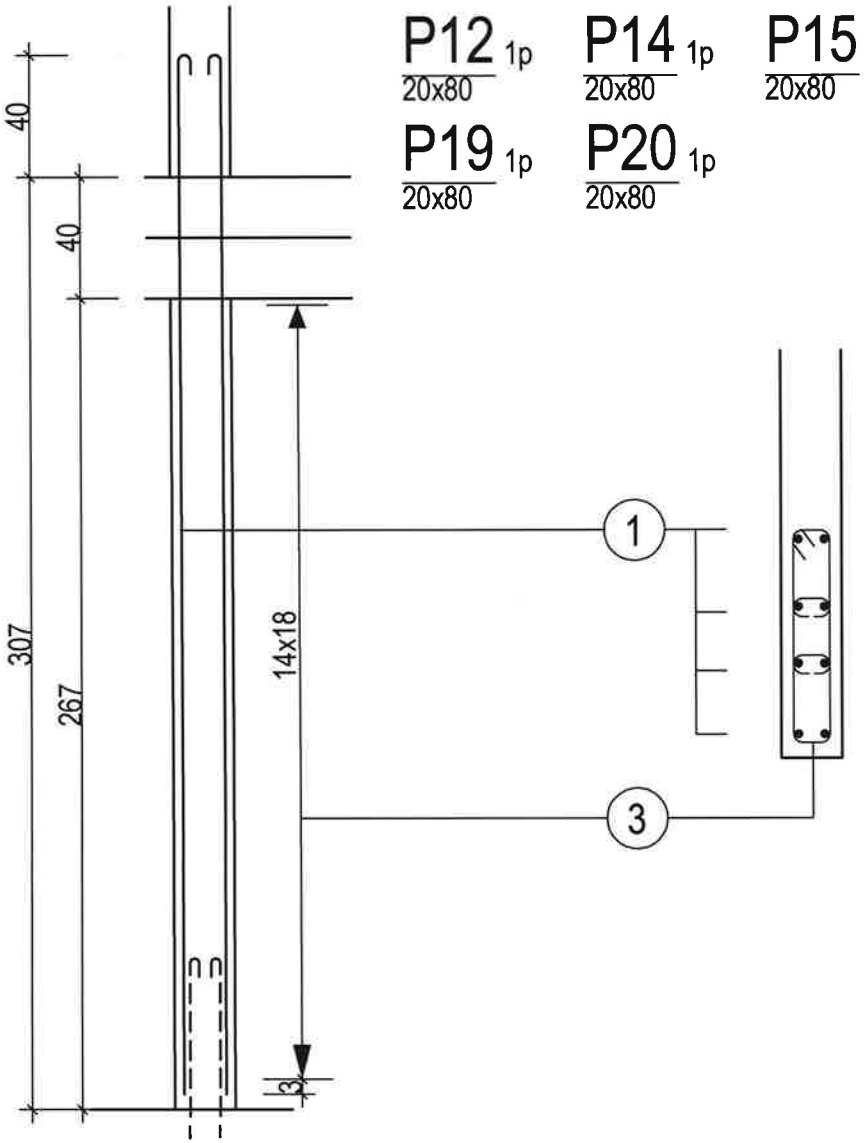

1	8 HA 12 x	350
2		
3	15 HA 6 x	74 14
4	2x15 HA 6 x	14
5		
6		
7		
8		
9		
10		
11		
12		
13		
14		
15		

AFF: S.13.12.119	Bât: A	LA MULATIERE-69350 LaMulatiere CREATION de LOGEMENTS	BA au -5	Plan n° A 10	Page: 27

P21 1p
25x80

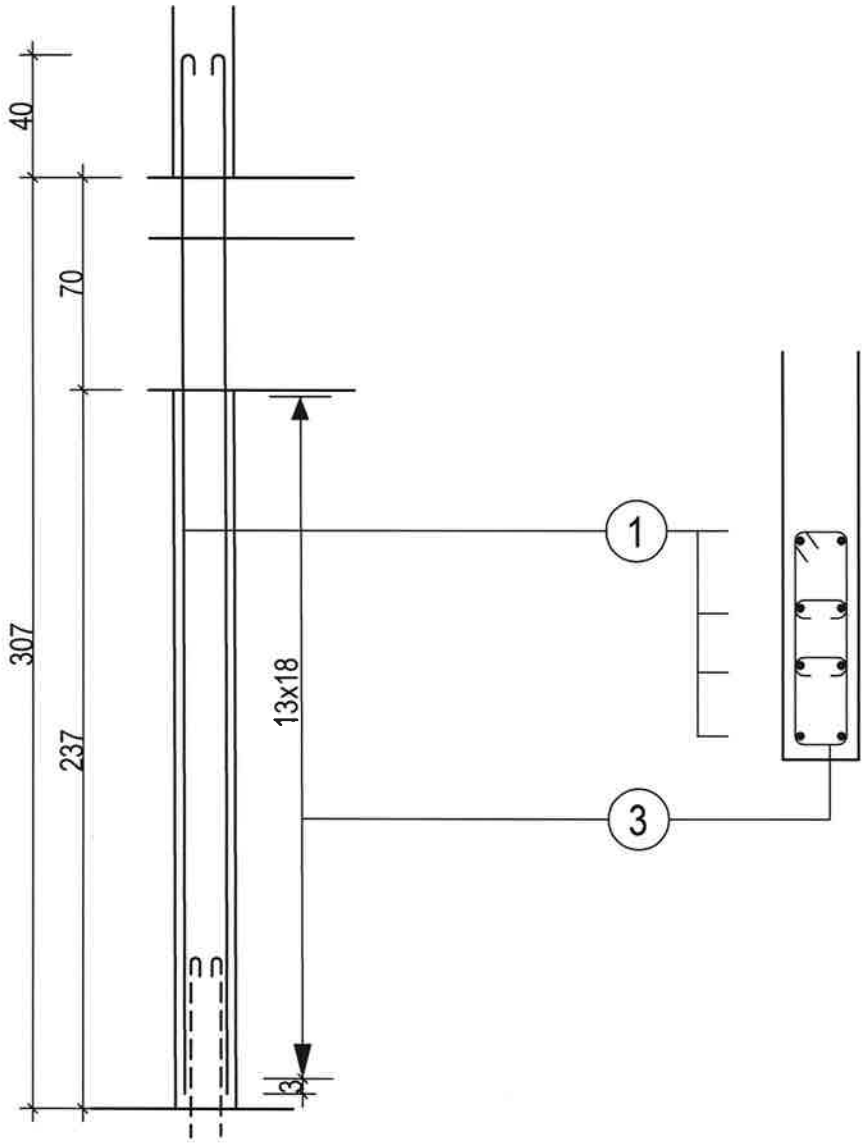

1	8 HA 12 x	350
2		
3	14 HA 6 x	74 19
4	2x14 HA 6 x	19
5		
6		
7		
8		
9		
10		
11		
12		
13		
14		
15		

AFF: S.13.12.119	Bât: A	LA MULATIERE-69350 LaMulatiere CREATION de LOGEMENTS	BA au -5	Plan n° A 10	Page: 28

P10 1p
20x80

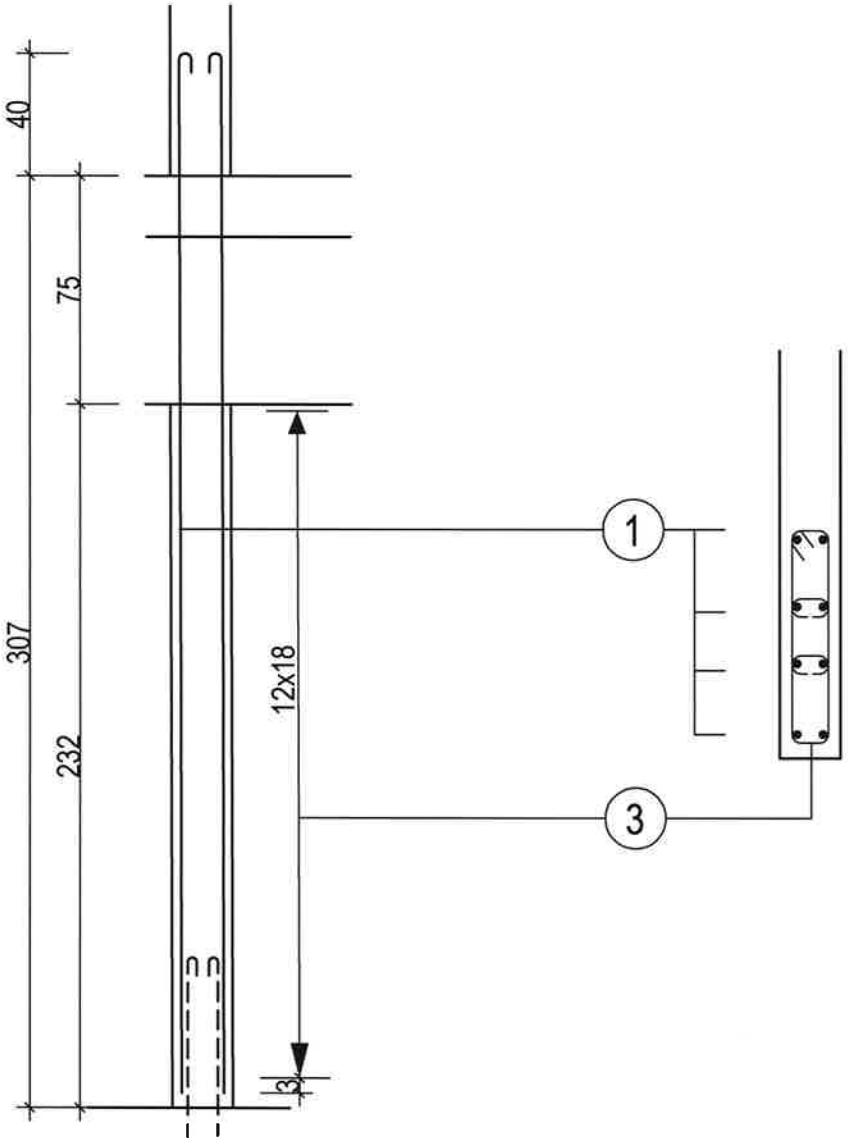

1	8 HA 12 x	350
2		
3	13 HA 6 x	74 / 14
4	2x13 HA 6 x	14
5		
6		
7		
8		
9		
10		
11		
12		
13		
14		
15		

AFF: S.13.12.119	Bât: A	LA MULATIERE-69350 LaMulatiere CREATION de LOGEMENTS	BA au -5	Plan n° A 10	Page: 29

P11 1p
20x80

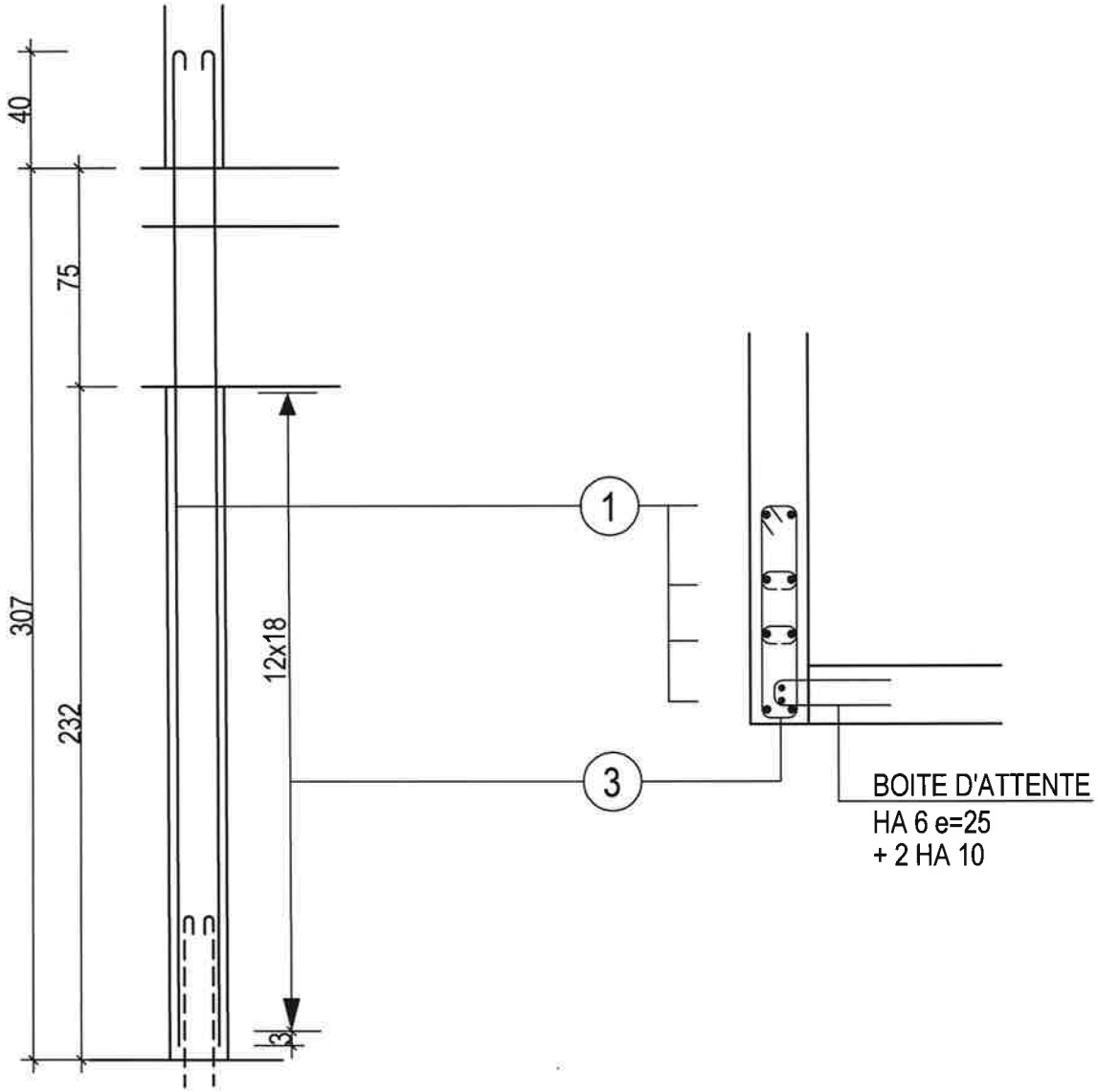

1	8 HA 12 x	350
2		
3	13 HA 6 x	74 / 14
4	2x13 HA 6 x	14
5		
6		
7		
8		
9		
10		
11		
12		
13		
14		
15		

AFF: S.13.12.119	Bât: A	LA MULATIERE-69350 LaMulatiere CREATION de LOGEMENTS	BA au -5	Plan n° A 10	Page: 30

P22

Nombre: 1

20x30

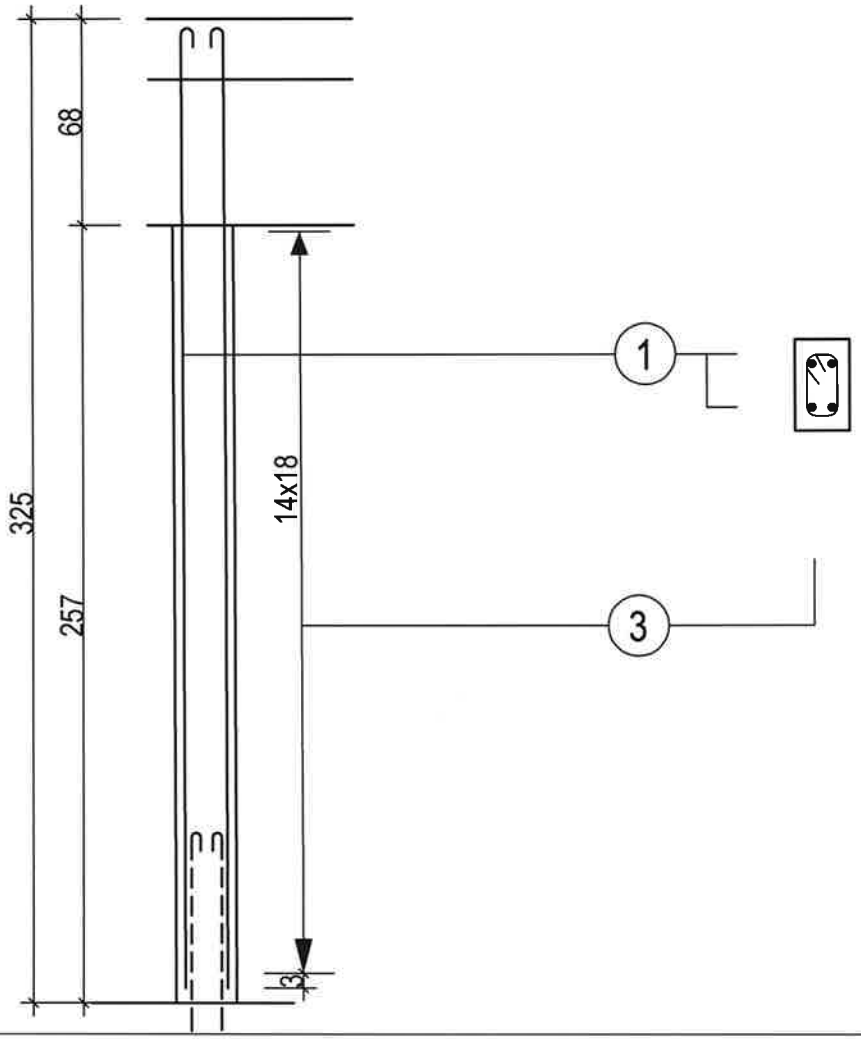

1	4 HA 12 x	315
2		
3	15 HA 6 x	24 / 14
4		
5		
6		
7		
8		
9		
10		
11		
12		
13		
14		
15		

AFF: S.13.12.119	Bât: A	LA MULATIERE-69350 LaMulatiere CREATION de LOGEMENTS	BA au -5	Plan n° A 10	Page: 31

P23

Nombre: 1

25x50

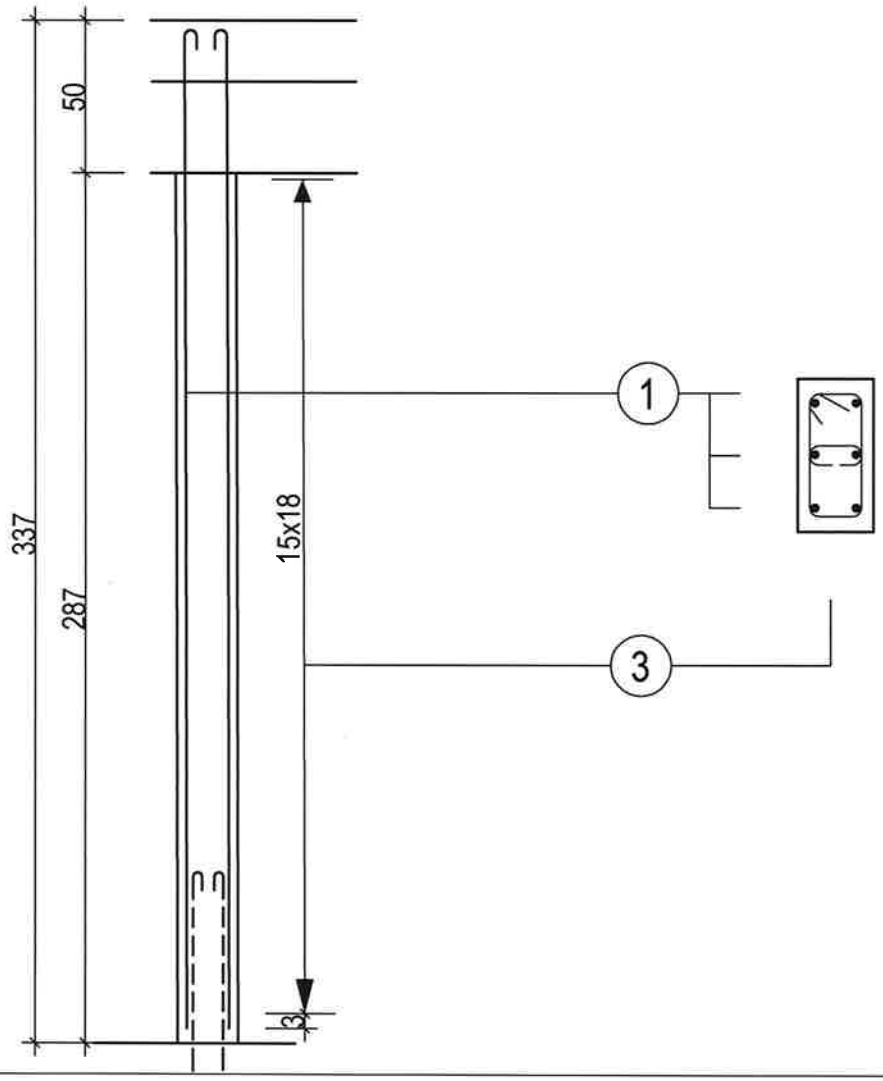

1	6 HA 12 x	325
2		
3	16 HA 6 x	44 19
4	16 HA 6 x	19
5		
6		
7		
8		
9		
10		
11		
12		
13		
14		
15		

AFF: S.13.12.119	Bât: A	LA MULATIERE-69350 LaMulatiere CREATION de LOGEMENTS	BA au -5	Plan n° A 10	Page: 32

P24 Nombre: 1

Ø25

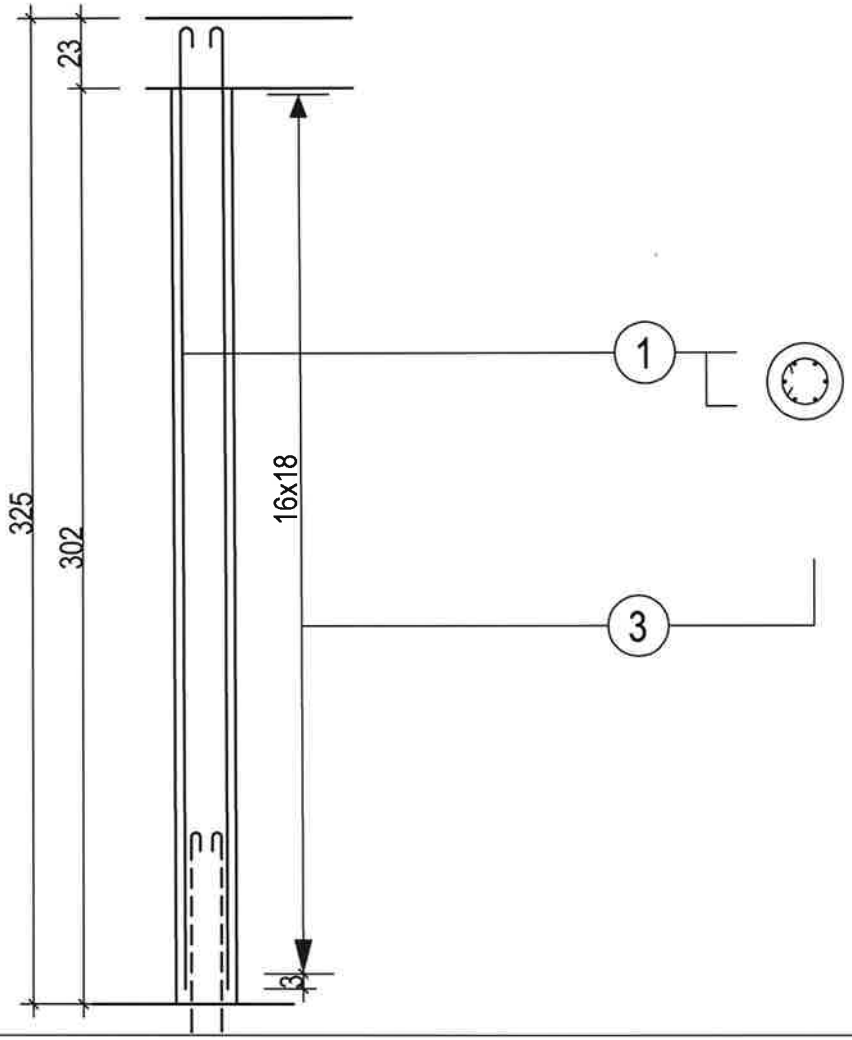

1	6 HA 12 x	315
2		
3	17 HA 6 x	Ø15
4		
5		
6		
7		
8		
9		
10		
11		
12		
13		
14		
15		

AFF: S.13.12.119	Bât: A	LA MULATIERE-69350 LaMulatiere CREATION de LOGEMENTS	BA au -5	Plan n° A 10	Page: 33

L

Nombre: 8

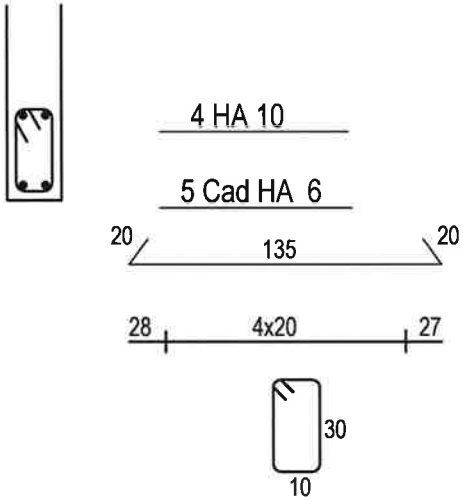

La

Nombre: 1

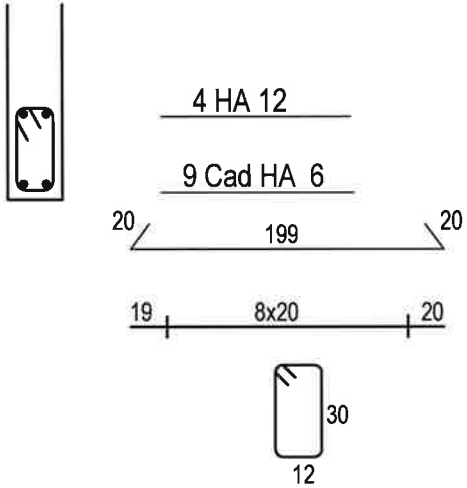

Lb

Nombre: 2

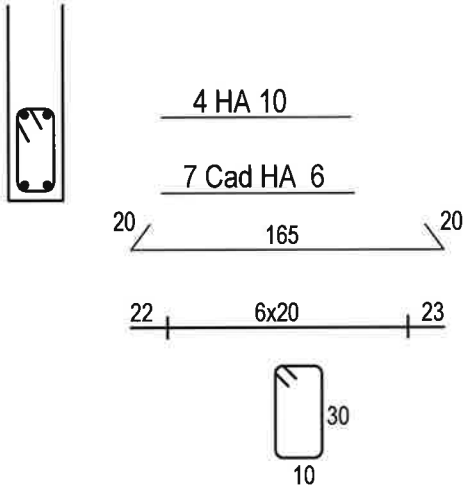

Lc

Nombre: 1

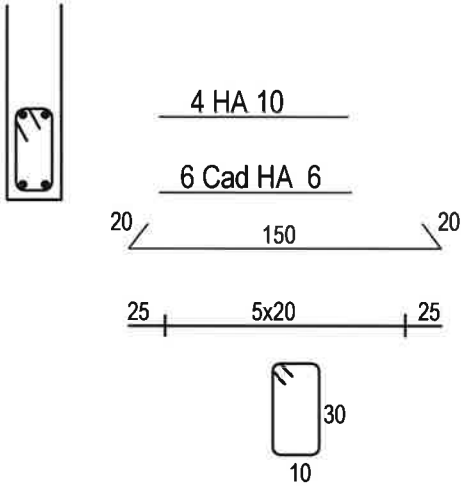

LINTEAUX EXT.

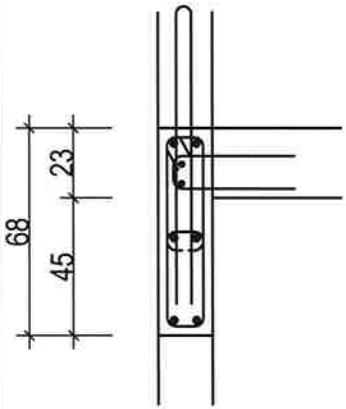

L1 Nombre: 1

PORTEE: 185

2 HA 10

2 HA 8

2 HA 14

10 Cad HA 6

10 Ep HA 6

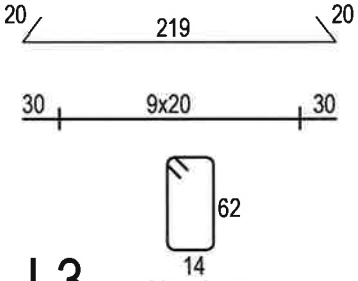

L2 Nombre: 1

PORTEE: 300

2 HA 10

2 HA 8

2 HA 16

15 Cad HA 6

15 Ep HA 6

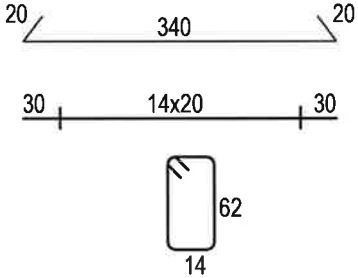

LINTEAUX EXT.

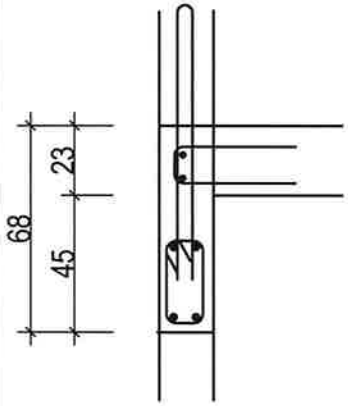

L3 Nombre: 2

PORTEE: 97

2 HA 10

2 HA 10

6 Cad HA 6

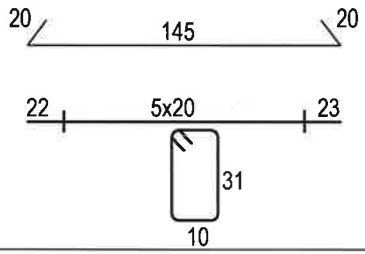

VENTILATIONS

COUPE HORIZONTALE
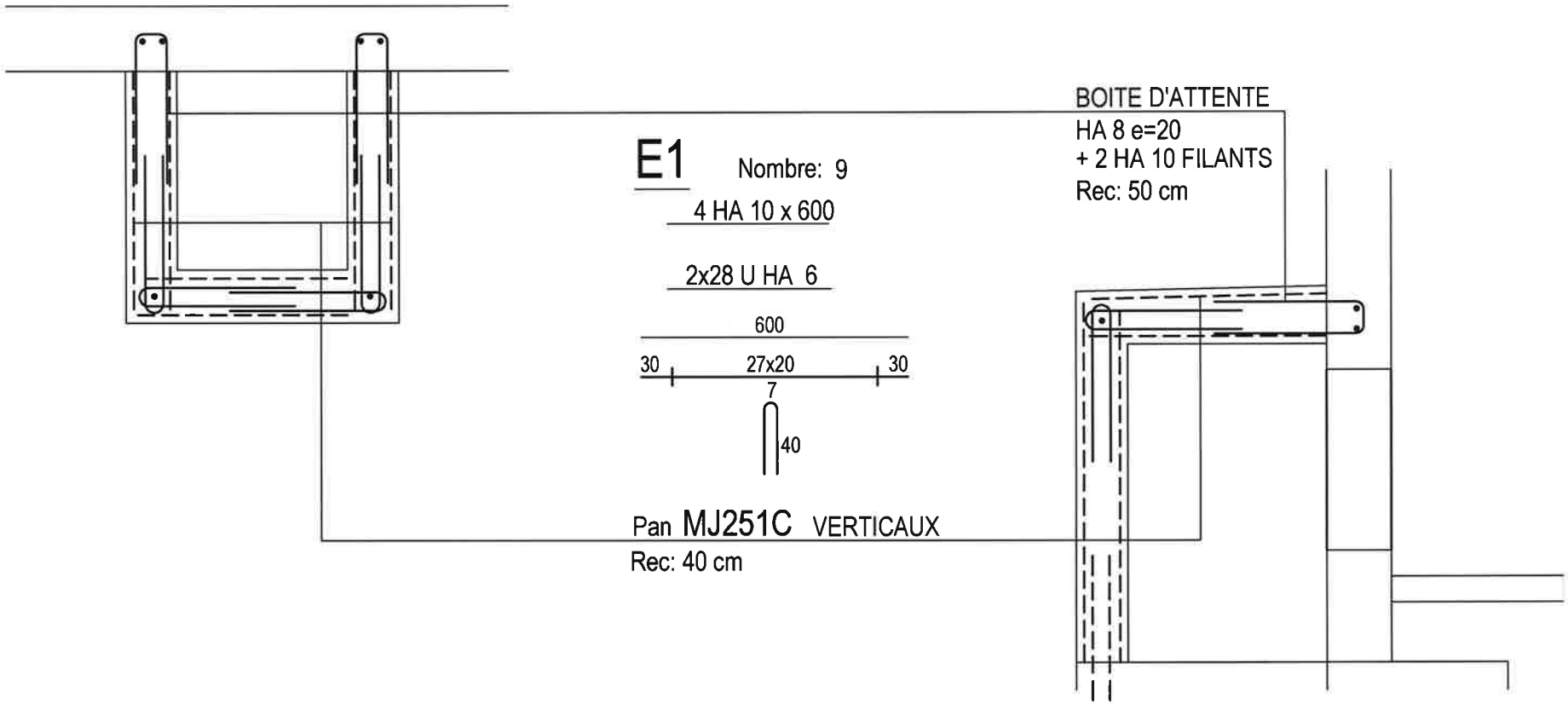
COUPE VERTICALE